ROSIÈRES

RWCB 60DF/N

CAVE A VIN ENCASTRABLE



Photo non contractuelle

- Litrage net total (l) : 119
- Niveau sonore (dB) (A) : 39
- Classe climatique : N
- Classe efficacité énergétique - (2017/1369) : G

Fiche produit provisoire

ROSIÈRES

RWCB 60DF/N

TYPE D'APPAREIL

Type :	Cave à vin encastrable
Niche :	60 cm
Technologie de froid :	Brassé

CARACTÉRISTIQUES TECH.

Niveau sonore (dB) (A) :	39
Classe climatique :	N
Réglage de la température :	Digital
Type de Gaz :	R600a
Eclairage :	Led
Température mini/max (en °C) :	5/18

CONSOMMATIONS

Classe efficacité énergétique - (2017/1369) :	G
Consommation (kWh/an) :	142

CONSEILS D'INSTALLATION

Position des charnières de porte :	Montée à droite
Charnière de porte réversible :	Oui

VALEURS DE RACCORDEMENT

Longueur cordon d'alimentation (cm) :	19.3
Tension (V) :	220-240
Intensité (A) :	<10
Fréquence (Hz) :	50

DIMENSIONS

Hors tout (HxLxP) en mm :	813x595x562
Encastrement (HxLxP) en mm :	818x600x585
Emballé (HxLxP) en mm :	880x625x660
Poids Brut/Net en Kg :	51.5/47

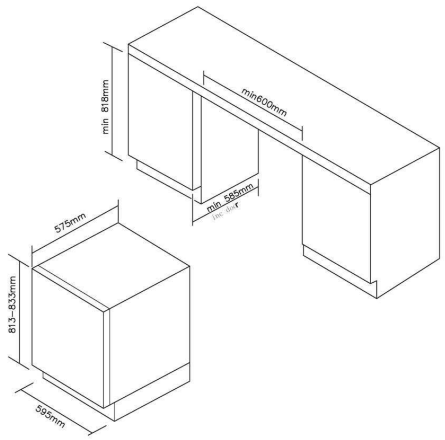

Spécification technique

Article :	34901430
Origine :	CHINE
Code douanier :	84182159
Code EAN	8059019033402

S.A.S. GROUPE CANDYHOOVER au capital de 13.170.132 euros SIEGE SOCIAL: 53 boulevard Ornano 93200 Saint Denis RCS bobigny n°016 250 102 - France SIRET 016 250 102 00155

Dernière modification : 21/07/2023