FrigeluX

MANUEL D'INSTRUCTIONS
INSTRUCTION MANUAL



RÉFRIGÉRATEUR / FRIDGE

R0TT91BD - R0TT91BE - R0TT91NE - R0TT91SE

FR – MANUEL D'UTILISATION	p. 1	GB – USE INSTRUCTIONS	p. 16
SP - MANUAL DE UTILIZACION	p. 30	IT – ISTRUZIONI PER L'USO	p. 45
DE - GEBRAUCHSANWEISUNG	P. 60		

Cher(e) client(e),

Avant de faire fonctionner votre nouveau réfrigérateur, veuillez lire attentivement ce mode d'emploi. Il contient des informations très importantes concernant les règles de sécurité, d'installation et d'entretien. Veuillez conserver ce mode d'emploi. Veuillez en informer dans la mesure du possible tout nouvel utilisateur.

Des notes, relatives à votre propre sécurité ou au bon fonctionnement du réfrigérateur sont signalées par un triangle d'avertissement et/ou par les expressions : (Attention ! Prudence ! Important !) Veuillez les regarder attentivement.

1. CONSIGNES DE SECURITE GENERALE

Pour votre sécurité et pour une utilisation correcte de l'appareil, avant d'installer et d'utiliser l'appareil pour la première fois, lisez attentivement cette notice, y compris les mise en garde et les conseils utiles qu'elle contient. Afin d'éviter d'endommager l'appareil et/ou de vous blesser inutilement, il est important que les personnes amenées à utiliser cet appareil aient pris entièrement connaissance de son fonctionnement ainsi que de ses fonctions de sécurité. Conservez ces consignes pour plus tard et pensez à les ranger à côté de l'appareil, afin qu'elles soient transmises avec ce dernier en cas de vente ou de déménagement. Cela permettra de garantir un fonctionnement optimal de l'appareil.

Pour éviter tout risque de blessure, conservez cette notice. Le fabricant ne saurait en effet pas être tenu responsable en cas de mauvaise manipulation de l'appareil.

Sécurité des enfants et des autres personnes vulnérables

- Cet appareil peut être utilisé par des enfants âgés de 8 ans et plus et par des personnes à capacités réduites sur le plan physique, sensoriel ou mental, ou n'ayant pas appris à utiliser l'appareil, dans le cadre où ils sont encadrés par une personne informée et ayant conscience des risques impliqués. Les enfants ne doivent pas jouer avec l'appareil. Le nettoyage et l'entretien par l'usager ne doivent pas être effectués par des enfants, sauf s'ils ont plus de 8 ans et qu'ils sont surveillés.
- Conservez tous les emballages hors de portée des enfants, car il existe un risque de suffocation.
- Si vous décidez de mettre au rebut l'appareil, débranchez-le de la prise murale, coupez le câble de connexion (aussi proche de l'appareil que vous le pouvez) et retirez la porte afin d'empêcher les enfants de jouer avec et de s'enfermer à l'intérieur.
- Maintenir l'appareil et son cordon hors de portée des enfants de moins de 8 ans.
- Les enfants entre 3 et 8 ans peuvent charger et décharger l'appareil

SECURITE GENERALE

ATTENTION — Cet appareil est conçu pour fonctionner dans un foyer domestique.

ATTENTION — Ne rangez jamais de substances inflammables tels que des aérosols à l'intérieur de cet appareil, car elles pourraient s'y déverser.

ATTENTION — Si le cordon d'alimentation est endommagé, vous devez le remplacer immédiatement auprès de votre fabricant, ou d'un revendeur qualifié, afin d'éviter tout risque d'électrocution.

ATTENTION — N'endommagez pas le circuit de réfrigération.

ATTENTION — N'utilisez pas d'appareils électriques à l'intérieur du compartiment, sauf si ces derniers sont tolérés par le fabricant.

ATTENTION — Le système réfrigérant et isolant contiennent des gaz inflammables. Lorsque vous mettez l'appareil au rebut, faites-le auprès d'un centre de collecte agréé. N'exposez jamais l'appareil aux flammes.

Liquide réfrigérant

De l'isobutane réfrigérant (R600a) est utilisé dans le circuit réfrigérant de l'appareil. Il s'agit d'un gaz naturel hautement inflammable, et donc dangereux pour l'environnement. Pendant les transports et l'installation de l'appareil, vérifiez qu'aucun des composants du circuit de réfrigération ne soit endommagé. Le réfrigérant (R600a) est un liquide inflammable.

Attention : Risque d'incendie

Si le circuit de réfrigération était endommagé :

- Evitez les flammes nues et toute source d'inflammation.
- Ventilez bien la pièce où se trouve l'appareil.

Il est dangereux de modifier la composition de cet appareil, de quelque manière que ce soit.

Tout dommage fait au cordon peut provoquer un court-circuit, et/ou une électrocution.

Sécurité électrique

- Nous ne pouvons pas être tenus pour responsables de tout incident causé par une mauvaise installation électrique.
- Le cordon d'alimentation ne doit pas être rallongé. N'utilisez ni prolongateur, ni adaptateur, ni prise multiple.
- Vérifiez bien que la priser murale n'est pas endommagée. Une prise murale en mauvais état pourrait entrainer une surchauffe de l'appareil et son explosion.
- Vérifiez bien que vous pouvez accéder à la prise murale de l'appareil.
- Ne tirez jamais sur le câble principal.
- Ne supprimez jamais la mise à la terre.
- Si la prise murale est lâche, ne branchez pas le cordon. Il existe un risque d'électrocution ou d'incendie.
- Cet appareil fonctionne sur un courant à phase unique de 220~240V/50Hz. L'appareil doit utiliser une prise murale reliée à la terre selon les recommandations en vigueur.
- Si le câble d'alimentation est endommagé, ne procédez pas à son remplacement mais contactez votre service après-vente.

- La prise de courant doit être facilement accessible mais hors de portée des enfants. En cas d'incertitude, adressez-vous à votre installateur.
- Veillez à ne pas coincer ou endommager le cordon lors de l'installation.

Utilisation quotidienne

- Attention ! Les appareils de réfrigération sans compartiment 4 étoiles ne conviennent pas pour la congélation de denrées alimentaires.
- Ne stockez jamais de substances ou de liquides inflammables à l'intérieur de l'appareil ; cela provoquerait un risque d'exposition.
- Ne faites pas fonctionner d'autres appareils électriques à l'intérieur de cet appareil (mixeurs, turbines à glace électrique, etc.).
- Ne mettez jamais de bouteilles ou bocaux contenant des liquides au réfrigérateur sauf s'ils ne sont remplis qu'au 2/3 de leur capacité, la congélation dilate les liquides et le récipient risquerait d'exploser.
- Lorsque vous débranchez l'appareil, tenez toujours la prise dans vos mains et ne tirez pas sur le cordon.
- N'exposez pas l'appareil directement au soleil.
- L'appareil doit être tenu éloigné de bougies, luminaires et autres flammes nues, afin d'éviter les risques d'incendie.
- Cet appareil est destiné exclusivement au stockage de denrées alimentaires.
- L'appareil est lourd. Soyez prudent lorsque vous le déplacez.
- Si votre appareil est équipé de roulettes, rappelez-vous qu'elles servent uniquement à faciliter les petits mouvements. Ne le déplacez pas sur de plus longs trajets.
- N'utilisez jamais l'appareil ou ses éléments pour vous appuyer.
- Pour éviter les chutes d'objets et empêcher de détériorer l'appareil, ne surchargez pas les compartiments de l'appareil.

Attention ! Nettoyage et entretien

- Avant tout entretien, débranchez l'appareil et coupez le courant.
- Ne nettoyez pas l'appareil avec des objets métalliques, un système à vapeur, des huiles volatiles, des solvants organiques ou des composants abrasifs.
- N'utilisez pas d'objets tranchants ou pointus pour retirer la glace. Utilisez un grattoir en plastique.

Information importante à propos de l'installation !

- Cet appareil de réfrigération n'est pas destiné à être utilisé comme un appareil intégrable
- Pour que les branchements électriques soient corrects, suivez bien les consignes livrées dans ce manuel.
- Déballez l'appareil et vérifiez qu'il n'est pas endommagé visuellement. Ne branchez pas

l'appareil si ce dernier est endommagé. Signalez tout dommage au point de vente où vous l'avez acheté. Dans ce cas, conservez l'emballage.

- Il est recommandé d'attendre au moins quatre heures avant de brancher l'appareil au courant, afin que le compresseur soit bien alimenté en huile.
- Une bonne circulation de l'air est nécessaire, afin d'éviter les risques de surchauffe. Pour que la ventilation soit suffisante, suivez bien les consignes d'installation fournies. Cet appareil de réfrigération n'est pas destiné à être utilisé comme un appareil intégrable.
- Dès que possible, évitez que l'appareil ne touche les parois murales et/ou ne soit en contact avec des éléments chauds (compresseur, condensateur) afin d'éviter les risques d'incendie. Respectez toujours bien les consignes d'installation.
- L'appareil ne doit pas être situé à côté de radiateurs ou de feux de cuisson.
- Vérifiez bien que les prises sont accessibles une fois l'appareil installé.

ÉCONOMIES D'ÉNERGIE

- Pour limiter la consommation électrique de votre appareil :
- Installez-le dans un endroit approprié (voir chapitre « Installation »).
- Gardez les portes ouvertes le moins de temps possible.
- N'introduisez pas d'aliments encore chauds dans votre appareil.
- Veillez au fonctionnement optimal de votre appareil en nettoyant périodiquement le condenseur (voir chapitre « Entretien »).
- Veillez au fonctionnement optimal de votre appareil en ne laissant pas s'accumuler trop de givre dans le réfrigérateur (dégivrez-le quand l'épaisseur de givre dépasse 5-6 mm).
- Contrôlez périodiquement les joints des portes et assurez-vous qu'elles ferment toujours de manière efficace. Si ce n'est pas le cas, adressez-vous à votre service après-vente.

Recommandations d'agencement :
L'agencement suivant, des équipements de votre appareil (tiroirs, bacs, clayettes…), est recommandé pour que l'énergie soit utilisée le plus rationnellement possible par l'appareil de réfrigération. Tout changement de cet agencement peut impacter la consommation énergétique de l'appareil.

Dépannage et pièces détachées

- Tout opération électrique doit être effectuée par un technicien qualifié et compétent.
- Cet appareil doit être dépanné par un Centre de Réparation Agréé, et seules des pièces d'origine doivent être utilisées.

Les pièces de rechange esthétiques et fonctionnelles conformément au **RÈGLEMENT (UE) 2019/2019 (Annexe II, point 3.)**, sont mises à disposition des réparateurs professionnels et utilisateurs finaux pour une période maximale de 7 ans ou 10 ans (liste en Annexe II, point 3.a.1 et 3.a.2) à compter de la mise sur le marché de la dernière unité du modèle. La liste des

pièces de rechange et la procédure pour les commander (accès professionnels / accès particulier) sont accessibles sur le site internet suivant : www.interfroidservices.fr ou par voie postale à l'adresse suivante : FRIO - Interfroid Services, 123 Route du Chêne - 72230 ARNAGE.

Pour les autres pièces détachées fonctionnelles et non spécifiées dans le règlement UE 2019/2019, elles sont disponibles pour une durée de 7 ans.

La garantie constructeur est de 1 an pièces fonctionnelles.



R600a

Instructions de sécurité

Attention : Ne pas utiliser de dispositifs mécaniques ou d'autres moyens pour accélérer le processus de dégivrage, autres que ceux recommandés par le fabricant.

Attention : N'obstruer aucune grille de ventilation de l'appareil.

Attention : Ne pas stocker de substances explosives comme les bombes d'aérosol avec un propulseur inflammables dans cet appareil.

Attention : Ne pas endommager le circuit frigorifique de l'appareil.

Attention : Les unités de réfrigération fonctionnant avec de l'isobutane (R600a), elles ne peuvent être placées dans une zone avec des sources d'ignition (par exemple, descellé contacts électriques ou lorsque le fluide frigorigène pourrait rassembler en cas de fuite). Le type de fluide frigorigène est indiqué sur la plaque signalétique de l'armoire.

Attention : Ne pas utiliser d'appareils électriques dans les compartiments de l'appareil, sauf si elles sont du type recommandé par le fabricant.

Cet appareil est conforme à toutes les directives européennes en vigueur et à leurs modifications éventuelles.

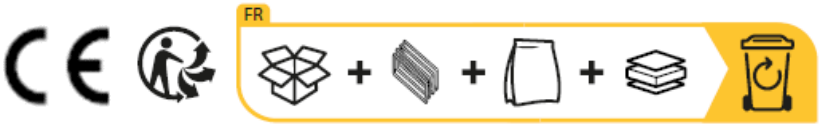

2. DESCRIPTION DE L'APPAREIL

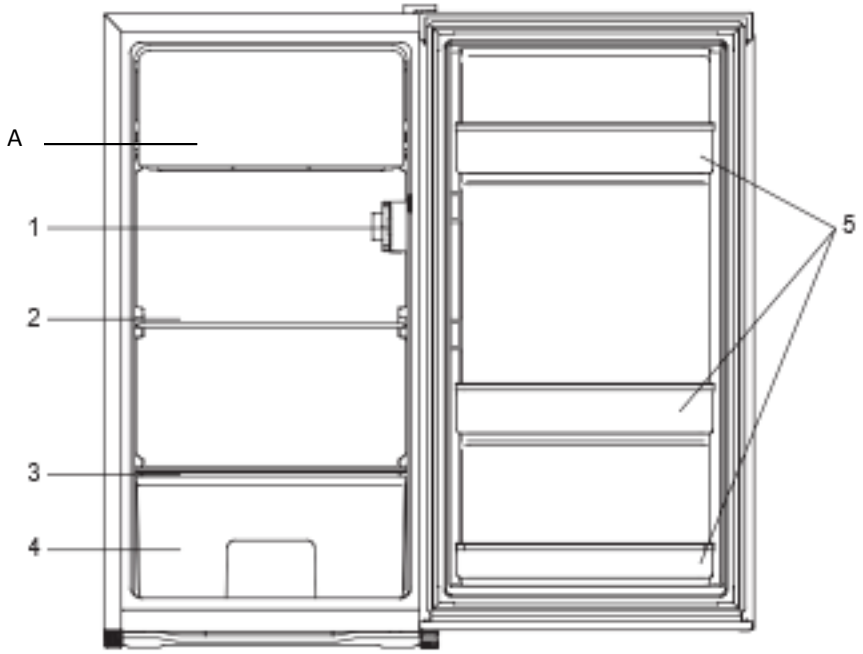

A	Porte du freezer 0*	**3**	Clayette de bac à légumes
1	Thermostat	**4**	Bac à légumes
2	Clayette	**5**	Balconnet

Pour en savoir plus sur votre produit, consulter la Base EPREL en ligne. Tel que défini dans le règlement délégué (UE) 2019/2016 de la Commission, toutes les informations relatives à cet appareil de réfrigération sont disponibles sur la Base EPREL (European Product Database for Energy Labelling). Cette base vous permet de consulter les informations et la documentation technique de votre appareil de réfrigération.

Vous pouvez accéder à la Base EPREL en scannant le QR code présent sur l'étiquette énergie de votre appareil ou en vous rendant directement sur : www.ec.europa.eu et en renseignant le modèle de votre appareil de réfrigération.

3. INSTRUCTION D'INSTALLATION

Emplacement

Lorsque vous sélectionnez une position pour votre appareil, vous devez vous assurer que le plancher est plat et ferme, et que la pièce est bien aérée. Une température ambiante moyenne est à respecter. Cette température est spécifique selon la classe climatique de l'appareil :

CLASSE	SYMBOLE	PLAGE DE TEMPÉRATURE AMBIANTE (°C)
Tempérée élargie	SN	De +10 à +32
Tempérée	N	De +16 à +32
Subtropicale	ST	De +16 à +38
Tropicale	T	De +16 à +43

N-ST : Cet appareil de réfrigération est destiné à être utilisé à des températures ambiantes comprises entre 16°C et 38 °C.

Evitez de placer votre réfrigérateur à proximité d'une source de chaleur, par exemple une cuisinière, une chaudière ou un radiateur. Evitez également l'exposition directe au soleil dans les dépendances ou les vérandas. Si vous placez votre réfrigérateur dans une dépendance comme un garage ou une annexe, veillez à ce que le réfrigérateur soit placé au-dessus de la zone humide, sinon de la condensation se formera sur le meuble. Ne placez jamais le réfrigérateur dans un encastrement mural ou dans des meubles encastrés ou des meubles lorsque votre réfrigérateur fonctionne, la grille à l'arrière peut devenir chaude et les côtés chauds. Il doit donc être installé de manière à ce que l'arrière du réfrigérateur ait au moins 10 cm d'espace libre et les côtés 10 cm.

Mise à niveau
Si le réfrigérateur n'est pas de niveau, le joint de la porte et l'alignement magnétique seront affectés. Une fois que le réfrigérateur est placé dans son emplacement final, ajuster les pieds réglables à l'avant en les tournant.

Nettoyage avant la première utilisation
Essuyez l'intérieur du réfrigérateur avec une solution diluée de bicarbonate de soude. Puis rincez à l'eau tiède avec une éponge ou un chiffon humide. Laver les bacs et clayettes. Dans l'eau chaude savonneuse et sécher complètement.

Avant de brancher votre appareil
Vérifiez que vous avez une prise qui est compatible avec la fiche fournie avec le réfrigérateur. Si ce n'est pas le cas, voir la section intitulée INFORMATIONS ÉLECTRIQUES.

NE METTRE EN MARCHE QUE QUATRE HEURES APRÈS LE DÉPLACEMENT DU REFRIGERATEUR.

Le liquide de refroidissement a besoin de temps pour s'installer. Si l'appareil est éteint à tout moment, attendez 30 minutes avant de le rebrancher pour permettre au fluide de refroidissement de se remettre en place correctement.

Avant de remplir l’appareil
Avant de ranger les aliments dans votre réfrigérateur, branchez-le et attendre pendant 4 heures, afin de s'assurer qu'il fonctionne correctement.

Changer le sens de la porte
Le côté sur lequel la porte du réfrigérateur s'ouvre peut-être modifié du côté droit vers la gauche, si le lieu d'installation l'exige.
1. Retirez les vis (6) fixant le capot supérieur (7) et retirez le capot.
2. Retirez les deux vis (1) fixant la charnière supérieure droite (5) à la structure et retirez-les.
3. Soulevez la porte et placez-la sur une surface rembourrée pour éviter de la rayer.
4. Retirez les deux vis (8) fixant la charnière inférieure (2) et retirez-les.
5. Retirez le pied avant (4) et passez du côté droit.
6. Avant d'insérer la charnière inférieure (2), retirez le bouchon (9) et inversez le sens de la charnière inférieure. Ensuite, installez la charnière inférieure (2) sur le côté gauche de la

structure inférieure avec deux vis (8).
7. Montez le bouchon (9) dans la charnière inférieure (2).
8. Placez la porte dans la bonne position en vous assurant qu'elle repose sur la charnière inférieure (2).
9. En maintenant la porte en position fermée, fixez la charnière supérieure (5) sur le côté gauche de la structure supérieure avec deux vis (1). N'oubliez pas de ne pas serrer les vis (1) tant que le haut de la porte n'est pas de niveau par rapport à la structure supérieure.
10. Installez le couvercle supérieur dans la partie au-dessus de l'appareil à l'aide des vis (6).

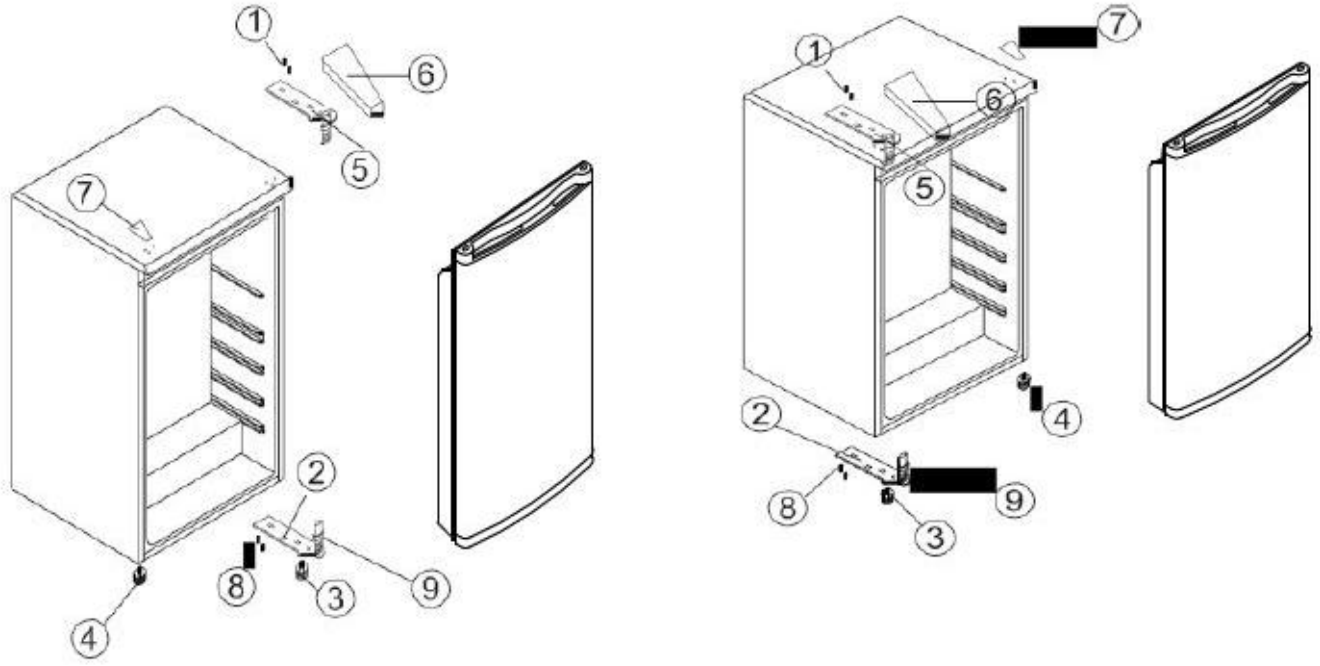

4. UTILISATION ET REGLAGE DE VOTRE APPAREIL

Réglage de la température

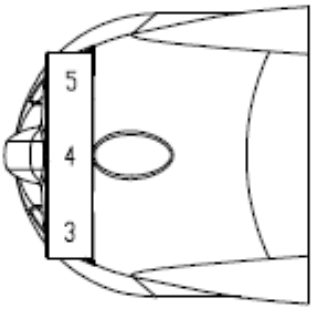

Votre réfrigérateur est équipé d'un thermostat situé à l'intérieur de votre appareil.

La première fois que vous mettez votre appareil en fonctionnement, mettez le thermostat à « 4 » et laissez-le fonctionner à vide durant 4 heures avant d'y entreposer des aliments afin qu'il soit suffisamment refroidi.

Le thermostat va du plus chaud « 1 », au plus froid « 7 ». Ajustez la température selon vos besoins. « 4 » semble approprié pour une utilisation dans une maison ou un bureau (température ambiante 25°C).

Pour éteindre le réfrigérateur, tournez le thermostat sur 0.

Le thermostat de l'appareil a 7 réglages. L'appareil garantit que la température est maintenue tant qu'il est en fonctionnement et qu'il est utilisé dans des conditions normales d'utilisation. La température à l'intérieur de l'appareil peut être influencée par de nombreux facteurs : température ambiante, exposition au soleil, nombre d'ouvertures de porte et quantité d'aliments

stockés… Les légers changements de température sont parfaitement normaux.

- Réglage MIN (1 à 4) : température moyenne du compartiment 8 à 6 °C
- Réglage MED (4 à 6) : température moyenne du compartiment 6 à 4°C
- Réglage MAX (6 à 7) : température moyenne du compartiment 4 à 2°C

NOTE :

- Le fait de tourner le thermostat sur 0 arrête le cycle de refroidissement mais n'arrête pas l'alimentation du réfrigérateur.
- Si l'appareil est débranché ou perd de la puissance ; attendre 3 à 5 minutes avant de le redémarrer sinon le réfrigérateur ne redémarrera pas.
- Si vous décidez de changer la température, changez le thermostat par étape d'une unité à chaque fois. Attendez plusieurs heures pour que la température se stabilise au niveau souhaité.

Ne laissez pas la porte ouverte trop longtemps afin que la température intérieure ne remonte pas trop.

SIGNALÉTIQUE "ZONE FROIDE" (Selon modèles)



Vous trouverez dans votre réfrigérateur le symbole ci-contre.
Il indique clairement l'emplacement de la zone la plus froide de votre appareil, la température y est inférieure ou égale à +4°C.
Au niveau de cette zone, un indicateur de température vous permet de vérifier le bon réglage de votre réfrigérateur.

INDICATEUR DE TEMPÉRATURE *(Selon modèles)*

● Réglez votre thermostat

OK Température correcte

⚠ ***Attention : une ouverture prolongée de la porte du réfrigérateur entraîne une hausse de la température intérieure. Vous devez effectuer la lecture de l'indicateur dans les 30 secondes après ouverture de la porte pour qu'elle soit correcte.***

5. CONSERVATION DES ALIMENTS

Le stockage de denrées alimentaires doit obligatoirement respecter des températures de conservation réglementaires établies par l'Agence nationale de sécurité sanitaire de l'alimentation, de l'environnement et du travail (ANSES). Le non-respect de ces températures de conservation implique des risques d'intoxication et de gaspillage alimentaire.

PRÉPARATION DES ALIMENTS

Emballez bien les aliments frais : ils garderont ainsi arôme, couleur, teneur en humidité et fraîcheur. Vous éviterez également de cette manière que le goût de certains aliments ne se transmette à d'autres. Seuls les légumes, fruits et salades peuvent être stockés sans emballage dans le bac à légumes. Laissez refroidir les plats et boissons chauds à l'extérieur

de l'appareil. Enlevez les emballages carton autour des pots de yaourt. Vérifiez bien la date limite de consommation indiquée sur les produits que vous avez achetés. Elle ne doit pas être dépassée.

RANGEMENT DES ALIMENTS

La température n'est pas uniforme à l'intérieur de votre réfrigérateur. Certaines zones sont plus froides que d'autres et vous devez stocker les aliments selon leur nature dans la zone appropriée de votre réfrigérateur pour en garantir une bonne conservation en toute sécurité. Laissez un espace entre les aliments pour que l'air puisse circuler librement et pour éviter toute contamination entre les différents produits alimentaires. Ne placez pas les emballages et les aliments en contact avec la paroi au fond de l'appareil, c'est un endroit particulièrement froid et humide de l'appareil, des gouttelettes d'eau et de givre viennent s'y condenser au cours du fonctionnement normal de votre réfrigérateur.

La zone la plus froide, signalée par le logo “OK”, est destinée aux aliments délicats, aux aliments sensibles et hautement périssables: viandes, volailles, poissons, charcuteries, plats préparés, salades composées, préparations et pâtisseries à base d'œufs ou de crème, pâtes fraîches, pâte à tarte, pizza/quiches, produits frais et fromages au lait cru, légumes prêts à l'emploi vendus sous sachet plastique et plus généralement, produit frais dont la date limite de consommation (DLC) est associée à une température de conservation inférieure ou égale à +4°C.

Conservation et stockage des aliments.

Sous le réglage recommandé, la meilleure durée de conservation au réfrigérateur n'est pas supérieure à 3 jours ; La meilleure durée de stockage peut réduire d'autres paramètres.

Compartiments du réfrigérateurs	Type de nourriture
Porte, balconnets	• Les aliments contenant des conservateurs naturels, tels que les jus, les boissons, les condiments • Ne pas stocker de la nourriture périssable
Bac à légumes	• Fruits, herbes et légumes • Ne pas stocker bananes, oignons, pommes de terre, ail au réfrigérateur
Clayettes basses	• Produits laitiers
Clayettes hautes	• Nourriture ne nécessitant pas d’être préparée ; tel que plats préparés, restes

Le non-respect de ces températures de conservation implique des risques d’intoxication et de gaspillage alimentaire. Pour une conservation optimale des denrées alimentaires, il est recommandé de régler les températures des compartiments comme ci-dessous :

		Conditions de stockage		
Compartiment	Type de compartiment	T°C mini	T°C maxi	T°C consigne
Compartiment pour denrées non congelées	Compartiment pour denrées alimentaires fraîches	0	8	4
Compartiment pour denrées hautement périssables	Denrées hautement périssables	-3	3	2
	Sans étoile et fabrication de glace	s.o.	0	0
	1 étoile	s.o.	-6	-6
Compartiment	2 étoiles	s.o.	-12	-12
pour denrées congelées	3 étoiles	s.o.	-18	-18
	4 étoiles	s.o.	-18	-18

	Type de compartiment	**Température de stockage [°C]**	**Type de nourriture**
1	Réfrigérateur	+2<=+8	Œufs, Nourriture cuisinée, aliments emballés, fruits et légumes, produits journaliers, gâteaux, boissons et autre aliments non adaptés à la congélation
2	Congélateur 4 étoiles	<=-18	Fruits de mer (poisson, crevette, crustacés) eau fraîche, produits de la mer et viande (durée de stockage recommandée de 3 mois, une durée de stockage plus longue altérera le goût et les qualités nutritives) Adapté aux aliments congelés
3	Congélateur 3 étoiles	<=-18	Fruits de mer (poisson, crevette, crustacés) eau fraîche, produits de la mer et viande (durée de stockage recommandée de 3 mois, une durée de stockage plus longue altérera le goût et les qualités nutritives) Adapté aux aliments congelés
4	Congélateur 2 étoiles	<=-12	Fruits de mer (poisson, crevette, crustacés) eau fraîche, produits de la mer et viande (durée de stockage recommandée de 2 mois, une durée de stockage plus longue altérera le goût et les qualités nutritives) Adapté aux aliments congelés
5	Congélateur 1 étoile	<=-6	Fruits de mer (poisson, crevette, crustacés) eau fraîche, produits de la mer et viande (durée de stockage recommandée de 1 mois, une durée de stockage plus longue altérera le goût et les qualités nutritives) Adapté aux aliments congelés
6	Compartiment 0 étoile	-6<=0	Porc, Bœuf, poisson, poulet, aliments transformés (aliment à consommer le jour de l'ouverture, durée de stockage recommandée de 3 jours) Non adapté aux produits congelés
7	Frais	2<=3	Porc, Bœuf, poisson, poulet (aliment à consommer le jour de l'ouverture ou jusqu'à 2 jours après, durée de stockage recommandée de 7 jours) Non adapté aux produits congelés
8	Alimentaires frais	0<=4	Porc, Bœuf, poisson, poulet, aliments transformés (aliment à consommer le jour de l'ouverture, durée de stockage recommandée de 3 jours)

9	Vins	5<=20	Vin rouge, blanc, pétillant

COMPARTIMENT A GLACONS

Votre appareil ne vous permet pas de congeler des aliments, vous disposez seulement d'un compartiment à glaçons (freezer 0*). Il vous permettra de fabriquer des glaçons. La température n'est pas suffisamment basse pour pouvoir congeler ou conserver des aliments congelés ou surgelés. Attention ! Les appareils de réfrigération sans compartiment 4 étoiles ne conviennent pas pour la congélation de denrées alimentaires.

6. ENTRETIEN ET MAINTENANCE

Dégivrage

Le dégivrage de la partie réfrigérateur de votre appareil est entièrement manuel. Essuyez l'eau du dégivrage qui s'écoule avec un chiffon doux.

Il est nécessaire de dégivrer manuellement la partie fraîcheur quand le givre accumulé est d'environ 2mm :

- Positionnez le thermostat sur " 0 " pour le dégivrage.
- Débranchez la prise de l'appareil de l'alimentation générale.
- Retirez tout le contenu de votre appareil.
- Laissez la porte du compartiment fraîcheur de votre appareil ouverte pour permettre la fonte de la glace.
- Enlevez les gros morceaux de glace si besoin avec torchon ou quelque chose qui ne risque pas d'abîmer les parois.
- Ne pas utiliser d'eau chaude ou d'autres appareils de chauffage électrique pour faire fondre la glace accumulée.
- Après dégivrage, enlever la glace accumulée / eau et essuyez votre appareil avec un chiffon doux.
- Redémarrez l'appareil selon les instructions de départ. Ne jamais utiliser un couteau ou un autre instrument tranchant pour racler la glace à l'intérieur**.**

Nettoyage intérieur de l'appareil

Vous devez nettoyer l'intérieur de votre réfrigérateur avec une faible solution de bicarbonate de soude. Puis rincez à l'eau tiède avec une éponge ou un chiffon humide et essuyez. Lavez les accessoires dans l'eau chaude savonneuse et assurez-vous qu'ils sont complètement secs avant de les remettre en place.

Attention : veillez à ce qu'aucun morceau de nourriture n'obstrue la bonde de dégivrage.

Nettoyage de l'extérieur de l'appareil

Utilisez un chiffon doux et pas de nettoyant abrasif pour ne pas abîmer la surface.

La grille du condenseur à l'arrière de votre réfrigérateur et les composants adjacents peuvent être nettoyés à l'aide d'un aspirateur ou brosse souple pour enlever la poussière.

Si vous partez en vacances

Si votre appareil venait à ne pas être utilisé pendant plusieurs mois, retirez toutes les aliments, éteignez et débranchez l'appareil de la prise de courant. Nettoyez et séchez soigneusement l'intérieur et l'extérieur de l'appareil. Laissez également la porte ouverte, en la bloquant si

nécessaire, pour éviter la formation de condensas, odeurs, moisissure.

Déplacement de l'appareil

- **Emplacement**

Ne placez pas votre réfrigérateur près d'une source de chaleur, par exemple. Cuisinière, chaudière ou un radiateur. Également éviter la lumière solaire directe.

- **Mise à niveau du réfrigérateur**

Assurez-vous que le réfrigérateur est de niveau. Utilisez les pieds réglables en rotation à l'avant. Si le réfrigérateur n'est pas de niveau, les portes et les alignements d'étanchéité magnétiques seront affectés et peut causer des disfonctionnements.

- **Après déplacement ne pas allumer le réfrigérateur pendant 4 heures**

Après tout déplacement, il ne doit pas être branché pendant 4 heures. Ce délai est nécessaire pour permettre au liquide de refroidissement de se remettre à niveau.

- **Installation**

De la chaleur se dégage des parois il est donc important de laisser une circulation de l'air autour de votre appareil.

Economies d'énergie

- Le réfrigérateur doit être placé dans l'endroit le plus frais de la pièce, loin des sources de chaleur d'autres appareils électriques ou du chauffage, et ne pas être directement exposé à la lumière du soleil.
- Laissez la nourriture chaude se refroidir à température ambiante avant de la placer dans le réfrigérateur. Surcharger le réfrigérateur entraînera une utilisation plus importante du compresseur. La nourriture qui se congèle trop doucement peut perdre de sa qualité et se détériorer.
- Assurez-vous que la nourriture est correctement emballée, et essuyez les récipients avant de les placer dans le réfrigérateur. Cela réduit la formation de givre à l'intérieur du réfrigérateur.
- Le compartiment de rangement du réfrigérateur ne devrait pas contenir de papier aluminium ou de papier ciré. Ces revêtements empêchent la circulation normale de l'air froid et rendent le réfrigérateur moins performant.
- Organiser et étiqueter la nourriture réduit le temps d'ouverture des portes et les recherches prolongées. Prenez toute la nourriture dont vous avez besoin en une fois et fermez la porte dès que possible.

Eteindre votre appareil

Si l'appareil n'est pas susceptible de fonctionner pendant une longue période :

- Enlever tous les aliments de votre appareil
- Eteindre l'appareil en mettant le thermostat sur la position 0. Débranchez l'appareil.
- Bien le nettoyer.
- Laisser la porte ouverte pour éviter une montée des odeurs.

Remplacer l'ampoule

Cet appareil est constitué de diodes électroluminescentes (LED). Ce type de diode ne peut être changé par le consommateur. La durée de vie de ces LED est normalement suffisante pour qu'aucun changement ne soit effectué. Si toutefois, et malgré tout le soin apporté lors de la fabrication de votre appareil, les LED étaient défectueuses, veuillez contacter votre service après-vente pour toute intervention.

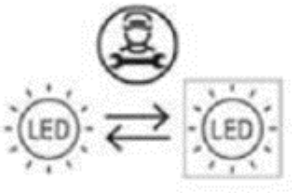

7. GUIDE DE DEPANNAGE

Vous pouvez résoudre seul et facilement quelques problèmes communs, économisant ainsi le coût d'une intervention d'un dépanneur. Essayez les suggestions suivantes pour voir si votre problème peut être résolu sans l'aide d'un dépanneur.

Problèmes	Solutions
Bruits inhabituels	✓ Vérifiez le réglage des pieds de votre appareil et sa stabilité. ✓ Vérifiez qu'il ne soit pas en contact avec un mur. ✓ Vérifiez que toutes les pièces amovibles (bacs, clayettes...) sont bien en place.
L'appareil ne refroidit pas assez	✓ Vérifiez si la température est bien réglée. Si ce n'est pas le cas, ajustez la température de façon appropriée. ✓ Vérifiez que vous n'avez pas mis dans votre appareil une importante quantité d'aliments ou des aliments chauds. ✓ Veillez à ne pas ouvrir trop souvent la porte de votre appareil ou à ne pas la laisser ouverte. ✓ Vérifiez que la porte est bien fermée hermétiquement. ✓ Positionner votre appareil à l'écart de toute source de chaleur. ✓ Assurez-vous que la ventilation autour de l'appareil soit respectée.
L'appareil ne refroidit pas du tout	✓ Vérifiez si votre appareil est bien branché. ✓ Vérifiez si le disjoncteur de votre maison n'est pas coupé, si le fusible n'a pas sauté ou n'est pas dévissé.
Du givre se forme à l'intérieur de votre appareil	✓ Veillez à ne pas ouvrir trop souvent la porte de votre appareil ou à ne pas la laisser ouverte.
La porte est difficile à ouvrir	✓ Il est normal que la porte offre une certaine résistance à l'ouverture, en particulier lorsque vous venez tout juste de la fermer. Il se crée dans votre appareil une petite dépression qui sert à assurer une parfaite étanchéité de la porte. Il suffit d'attendre quelques instants avant de la rouvrir.
La lumière ne fonctionne pas	✓ Vérifiez si votre appareil est bien branché. ✓ Vérifiez si le disjoncteur de votre maison n'est pas coupé, si le fusible n'a pas sauté ou n'est pas dévissé. ✓ Vérifiez si l'ampoule n'est pas grillée et reportez-vous au chapitre "Changement de l'ampoule".
La condensation apparaît à l'extérieur du réfrigérateur	✓ Cela peut être dû à un changement dans la température ambiante. Essuyer tout résidu d'humidité. Si le problème persiste, contactez le magasin où l'achat a été effectué.
Odeur particulière dans l'appareil	✓ Vérifier que n'avez pas de la nourriture avariée, si c'est le cas, jetez-la. ✓ Vérifier que vos aliments qui sentent fort soient emballés.

8. ENVIRONNEMENT



Ce produit est conforme à la Directive UE 2019/290/CE relative aux déchets d'équipements électriques et électroniques (DEEE). En vous assurant que ce produit est éliminé correctement, vous aiderez à prévenir les conséquences négatives potentielles pour l'environnement et la santé humaine qui pourraient être dues à la manipulation inappropriée des déchets de ce produit.

Le symbole de poubelle barrée apposé sur l'appareil indique que ce produit devra, à la fin de son cycle de vie, être traité séparément des autres déchets domestiques. Il devra donc être emmené dans un centre de collecte sélective destiné aux appareils électriques et/ou électroniques ou bien, si vous achetez un appareil équivalent, au revendeur de ce nouvel appareil.

L'utilisateur est responsable d'apporter l'appareil en fin de vie aux structures de collecte appropriées. Une collecte sélective et adéquate visant à envoyer l'appareil inutilisé au recyclage, au traitement et à une élimination compatible avec l'environnement, contribue à éviter les effets négatifs possibles sur l'environnement, sur la santé et favorise le recyclage des matériaux dont le produit est composé.

Pour obtenir des renseignements plus détaillés sur les systèmes de collecte disponibles, s'adresser au service local d'élimination des déchets ou bien au magasin où l'appareil a été acheté.

9. AVERTISSEMENT

Dans un souci d'amélioration constante de nos produits, nous nous réservons la possibilité de modifier les caractéristiques techniques sans préavis.

Les garanties des produits de la marque FrigeluX sont exclusivement énoncées par les distributeurs que nous avons choisis. Aucun élément des présentes ne peut être interprété comme une garantie supplémentaire.

La société FRIO ENTREPRISE ne peut être tenue responsable des erreurs ou des omissions techniques et de rédaction dans les présentes.

Document non contractuel.

Votre Contact Opérateur Economique est :

FRIO ENTREPRISE
143 Boulevard Pierre Lefaucheux
72230 ARNAGE
Tel: 02 43 21 69 80
Mail: Operateur@groupefrio.com

Dear customer,

Before placing your new refrigerator into operation, please read these operating instructions carefully. They contain important information for safe use, for installation and for maintenance of the appliance. Please keep these operating instructions for future reference. Pass them on to possible new owners of the appliance.

Notes: which are important for your safety or for the proper functioning of the appliance, are stressed with a warning triangle and or with signal words (**Warning! Caution! Important!**). Please observe the following carefully.

1. GENERAL SAFETY INSTRUCTIONS

For your safety and correct usage, before installing and first using the appliance, read this user manual carefully, including its hints and warnings. To avoid unnecessary mistakes and accidents, it is important to make sure that all people using the appliance are thoroughly familiar with its operation and safety features. Save these instructions and be sure that they remain with the appliance if it is moved or sold, so that anyone using it throughout its life, will be properly informed on its usage and safety notices. For the safety of life and property, keep the precautions of these user's instructions as the manufacturer is not responsible for damages caused by omission.

Safety of children and other vulnerable persons

- This appliance can be used by children aged from 8 years and above, and by persons with reduced physical, sensory or mental capabilities or lack of experience and knowledge if they have been given supervision or instruction concerning use of the appliance in a safe way and understand the hazards involved.
- User cleaning and servicing operations should not be carried out by children, unless they are more than 8 years old and are supervised.
- Keep all packaging away from children as there is risk of suffocation.
- Risk of child entrapment. Child entrapment and suffocation are not problems of the past. Junked or abandoned appliances are still dangerous, even if they will “just sit in the garage a few days”.
- If you are discarding the appliance, pull the plug out of the socket, cut the connection cable (as close to the appliance as you can) and remove the door to prevent children playing from suffering an electric shock or from closing themselves inside it.
- If this appliance, featuring a magnetic door seals, is to replace an older appliance having a spring lock (latch) on the door or lid, be sure to make the spring lock unusable before you discard the old appliance. This will prevent it from becoming a death trap for a child.
- Keep the appliance and its power cable out of reach of children less than 8 years old.
- Before you throw away your old fridge: take off the door. Leave the shelves in place so that children may not easily climb inside.
- Children from 3 to 8 can load and unload the appliance.

General safety

WARNING — This appliance is intended to be used in household.

WARNING — Do not store explosive substances such as aerosol cans with a flammable propellant in this appliance.

WARNING — If the supply cord is damaged, it must be replaced by the manufacturer, its service agent or similarly qualified persons in order to avoid a hazard.

WARNING — Keep ventilation openings, in the appliance enclosure or in the built-in structure, clear of obstruction.

WARNING — Do not damage the refrigerant circuit.

WARNING — Do not use electrical appliances inside the compartments of the appliance, unless they are of the type recommended by the manufacturer.

WARNING — The refrigerant and insulation blowing gas are flammable. When disposing of the appliance, do so only at an authorized waste disposal center. Do not expose to flame.

Refrigerant

The refrigerant isobutene (R600a) is contained within the refrigerant circuit of the appliance, a natural gas with a high level of environmental compatibility, which is nevertheless flammable. During transportation and installation of the appliance, ensure that none of the components of the refrigerant circuit becomes damaged. The refrigerant (R600a) is flammable.

Caution risk of fire

If the refrigerant circuit should be damaged:

- Avoid opening flames and sources of ignition.
- Thoroughly ventilate the room in which the appliance is situated.

It is dangerous to alter the specifications or modify this product in any way. Any damage to the cord may cause a short circuit, fire, and/or electric shock.

Electrical safety

- We cannot be held responsible for any incident caused by poor electrical installation. The power cord must not be lengthened.
- Make sure that the power plug is not crushed or damaged. A crushed or damaged power plug may overheat and cause a fire.
- Make sure that you can access the main plug of the appliance.
- Do not pull the main cable.
- If the power plug socket is loose, do not insert the power plug. There is a risk of electric shock or fire.
- You must not operate the appliance without the interior lighting lamp cover.
- The appliance is only applied with power supply of single-phase alternating current of 220~240V/50Hz. The device uses a wall socket earthed according to current recommendations.

- If the power cable is damaged, do not proceed with his replacement but contact your after-sales service.
- The socket must be readily accessible but out of reach of children. If unsure, contact your installer.

Daily use

- Caution! Refrigerating appliance without 4 stars compartment are not suitable for freezing foodstuffs
- Do not store flammable gas or liquids in the appliance. There is a risk of an explosion.
- Do not operate any electrical appliances in the appliance (e.g. electric ice cream makers, mixers etc.).
- Never place bottles or jars containing liquids in the refrigerator unless they are filled at 2/3 of their capacity, freezing expands liquids and the container may explode.
- When unplugging always pull the plug from the mains socket.do not pull on the cable.
- Do not place the appliance in direct sunlight.
- Keep burning candles jumps and other items with naked flames away from the appliance so that do not set the appliance on fire.
- The appliance is intended for keeping food stuff.
- The appliance is heavy. Care should be taken when moving it.
- If your machine has wheels, remember that they are only used to facilitate small movements. Do not move it on longer journeys.
- Never use the base, drawers, doors etc. to stand on or as supports.
- To avoid items falling and causing injury or damage to the appliance, do not overload the door racks or put too much food in the crisper drawers.

Caution! Care and cleaning

- Before maintenance, switch off the appliance and disconnect the mains plug from the mains socket.
- Do not clean the appliance with metal objects, steam cleaner, ethereal oils, organic solvents or abrasive cleansers.
- Do not use sharp objects to remove frost from the appliance. Use a plastic scraper.

Installation Important!

- This refrigerating appliance is not intended to be used as a built-in appliance
- For electrical connection, carefully, follow the instructions given in this manual.
- Unpack the appliance and check if there are damages on it. Do not connect the appliance if it is damaged. Report possible damages immediately to the place you bought it. In this case retain packing.
- It is advisable to wait at least 24 hours before connecting the appliance to allow the oil to flow back in the compressor.
- Adequate air circulation should be around the appliance, lacking this leads to overheating. To achieve sufficient ventilation, follow the instructions relevant to installation. This refrigerating appliance is not intended to be used as a built-in appliance.

- Wherever possible the back of the product should not be too close to a wall to avoid touching or catching warm parts (compressor, condenser) to prevent the risk of a fire, follow the instructions relevant to installation.
- The appliance must not be located close to radiators or cookers.
- Make sure that the mains plug is accessible after the installation of the appliance.

ENERGY SAVINGS

- To reduce the power consumption of your device:
- Install it in a suitable location (see "Installing your appliance").
- Keep the doors open for as short time as possible.
- Do not put hot food into your device.
- Ensure the optimal functioning of your device by periodically cleaning the condenser (see "Routine maintenance of your appliance").
- Ensure the optimal functioning of your device by not allowing too much frost accumulate in the refrigerator (defrost it when the frost thickness exceeds 5-6 mm).
- Periodically check the door seals and make sure they always close effectively. If this is not the case, please contact your after-sales service.

Recommendation combination:

The following combination of drawers, baskets, and shelves is recommended for energy to be used as efficiently as possible by the refrigeration unit.

Service and spareparts

- Any electrical work required to do the servicing of the appliance should be carried out by qualified electrician or competent person.
- This product must be serviced by an authorized Service Center, and only genuine spare parts must be used.

This appliance is for domestic use only. The manufacturer cannot be held responsible for another use.

Aesthetic and functional spare parts in accordance with REGULATION (EU) 2019/2019 (Annex II, point 3.), are available for after sales service network and end users for a maximum period of 7 or 10 years (List on Annex II, point 3.a.1 et 3.a.2) from the date of end of commercialization on the market of the last unit. The list of spare parts and the procedure for ordering them (professional access / end user access) are available on the following website: www.interfroidservices.fr or by post at the following address: Interfroid Services, 123 Route du Chêne - 72230 ARNAGE.

For other functional spare parts not specified in EU regulation 2019/2019, they are available for a period of 7 years.

The manufacturer's warranty is 1 year for functional parts.



R600a
Safety regulation

Warning: Do not use mechanical devices or other means to accelerate the defrosting process, other than those recommended by the manufacturer.

Warning: Keep ventilation openings in the appliance enclosure or in the structure clear of obstruction.

Do not store explosive substances such as aerosol cans with a flammable propellant in this appliance.

Warning: Do not damage the refrigerant circuit.

Refrigerating units operating on Isobutane (R600a) may not be placed in an area with sources of ignition (e.g. unsealed electrical contacts) or where the refrigerant could gather in the event of a leak. The type of refrigerant is indicated on the cabinet's type plate.

Warning: Do not use electrical appliances inside the compartments of the appliance, unless they are of the type recommended by the manufacturer.

The appliance meets the requirements of all European Directives and their modifications.

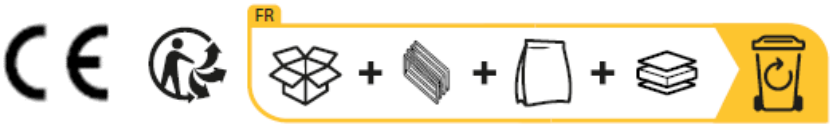

2. PRODUCT DESCRIPTION

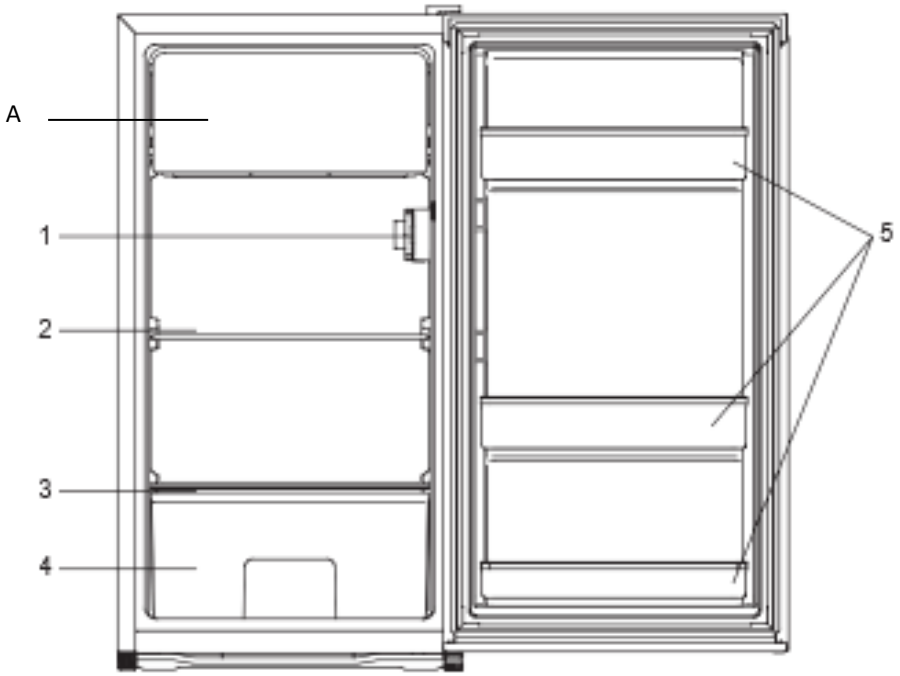

A	Ice box	**3**	Vegetable container cover
1	Thermostat	**4**	Vegetable container
2	Glass shelf	**5**	Door shelves

To find out more about your product, consult the online EPREL database. As defined in Commission Delegated Regulation (EU) 2019/2016, all information relating to this refrigeration appliance is available on the EPREL Base (European Product Database for Energy Labeling). This database enables you to consult the information and technical documentation of your refrigeration appliance.

You can access the EPREL Database by scanning the QR code on the energy label of your appliance or by going directly to: www.ec.europa.eu and searching the reference of your refrigeration appliance.

3. INSTALLATION INSTRUCTIONS

Location

When selecting a location for your appliance you should make sure the floor is flat and firm, and the room is well ventilated. An average ambient temperature must be observed.

CLASS	SYMBOL	AMBIENT TEMPERATURES RANGE (°C)
Extended temperate	SN	From +10 to +32
Temperate	N	From +16 to +32
Subtropical	ST	From +16 to +38
Tropical	T	From +16 to +43

This temperature is specific according to the climatic class of the device: **N-ST**: This refrigerating appliance is intended to be used at ambient temperatures ranging from 16 °C to 38 °C.

Avoid locating your fridge near a heat source, eg, cooker, boiler or radiator. Also, avoid direct sunlight in out-buildings or sun lounges. If you are placing your fridge in an out-building such as a garage or annex ensure that the Fridge is placed above the damp course, otherwise condensation will occur on the cabinet. Never place the fridge in a wall recessed or into fitted cabinets or furniture when your fridge is working, the grille at the back may become hot and the sides warm. It must therefore be installed so that the back of the fridge has at least 10 cm of free space and the sides have 10 cm.

Do not drape the fridge with any covering.

Leveling the fridge
If the fridge is not level, the door and magnetic seal alignment will be affected and may cause you Fridge to work incorrectly. Once the fridge is placed in its final location, adjust the leveling feet at the front by turning them.

Cleaning before use
Wipe the inside of the fridge with a weak solution of bicarbonate of soda. Then rinse with warm water using a damp sponge or cloth. Wash the baskets and shelves in warm soapy water and dry completely before replacing in the fridge.

Before plugging in
Check that you have a socket which is compatible with the plug supplied with the fridge.
DO NOT SWITCH ON UNTIL FOUR HOURS AFTER MOVING THE FRIDGE.
The coolant fluid needs time to settle. If the appliance is switched off at any time, wait 30 minutes before switching back on to allow the coolant fluid to settle.

Before filling your fridge
Before storing foods in your fridge, turn the fridge on and wait for 4 hours, to make sure it is working properly and to allow the fridge to fail to the correct temperature.

Reverse the door
The side to which the refrigerator door opens can be altered on the right side to the left, if the place of installation so requires.

1. Remove the screws (6) securing the top cover (7) and remove it.
2. Remove the two screws (1) securing the right upper hinge (5) to the structure and remove.
3. Lift the door and place it on a padded surface to prevent scratching.
4. Remove the two screws (8) securing the lower hinge (2) and remove.
5. Remove the front foot (4) and pass to the right side.
6. Before inserting the lower hinge (2) remove the plug (9) and reverse the direction of the lower hinge. Then install the lower hinge (2) on the left side of the lower structure with two screws (8).
7. Fit the plug (9) in the lower hinge (2).
8. Place the door in the correct position ensuring that this is supported on the lower hinge (2).

9. Keeping the door in the closed position secure the upper hinge (5) on the left side of the upper structure with two screws (1). Remember not to tighten the screws (1) until the top of the door is level with respect to the upper structure.
10. Install the top cover in the part above the apparatus using the screws (6).

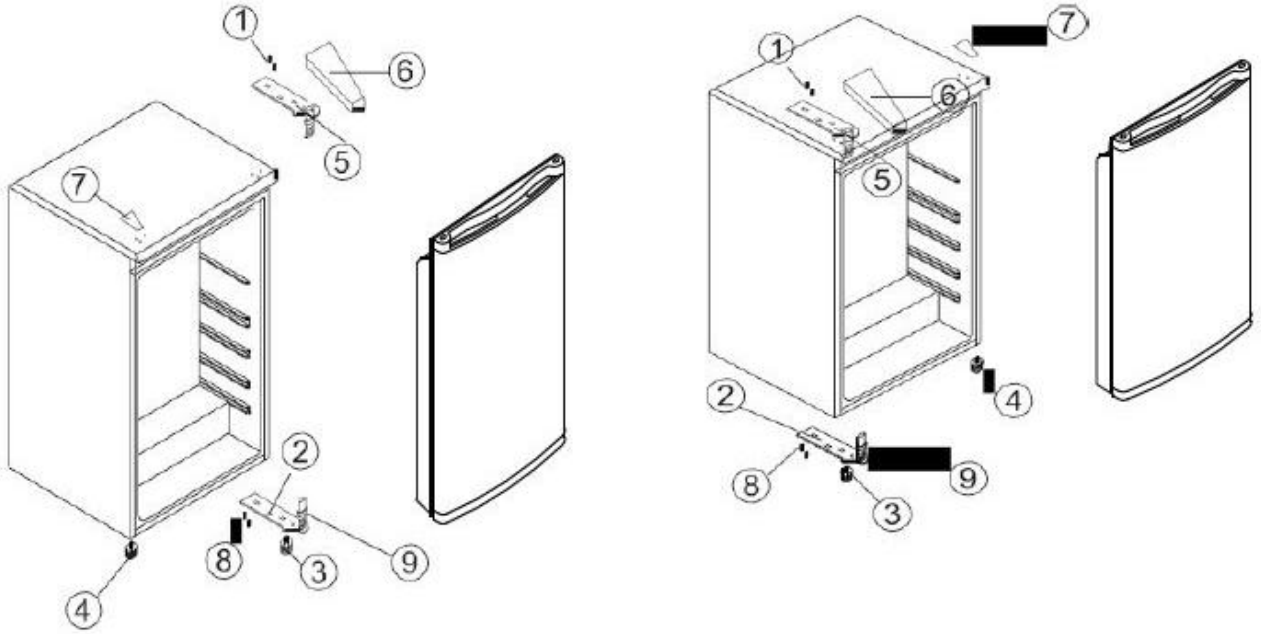

4. OPERATING YOUR APPLIANCE

Temperature Control

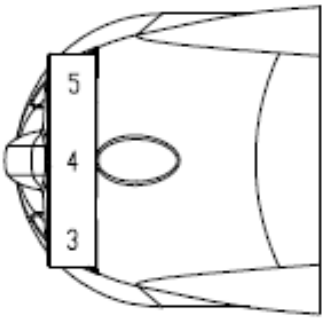

Your refrigerator has one control for regulating the temperature. The temperature control is located on the lower right-hand corner.

The first time you put your appliance into operation, set the thermostat on "4" and let it run empty for 4 hours before storing food for it to cool sufficiently.

The range of the temperature control is from position "1" the warmest to "7" the coldest. Adjust the temperature control to the setting that best suits your needs. The setting of “4” should be appropriate for home or office refrigerator use.

To turn the refrigerator off, turn the temperature control to “0”.

Appliance thermostat has 7 settings. The appliance assures that temperature is maintained as long as it is in operation and that it is used in normal conditions of use. The temperature inside the appliance can be influenced by many factors: ambient temperature, sun exposure, number of door’s opening and amount of food stored… The slight changes in temperature are perfectly normal.

- Setting MIN (1 to 4): Refrigerator compartment average temperature 8 to 6 °C
- Setting MED (4 to 6): Refrigerator compartment average temperature 6 to 4 °C
- Setting MAX (6 to 7): Refrigerator compartment average temperature 4 to 2°C

NOTE :

- Turning the temperature control to "0" position stops the cooling cycle but does not shut off the power to the refrigerator.
- If the unit is unplugged, lost power, or turned off; you must wait 3 to 5 minutes before restarting the unit. If you attempt to restart before this time delay, the refrigerator will not start.
- If you choose to change the thermostat setting, adjust thermostat control by one numerical increment at a time. Allow several hours for temperature to stabilize between adjustments.

Do not leave the door open for too long so that the indoor temperature does not rise too much.

- **"COLD ZONE" SYMBOLS (Depending on models)**



You will find the symbol opposite in your refrigerator. It clearly shows the location of your appliance's coldest zone: the temperature here is + 4°C or less. A temperature indicator here enables you to check that your refrigerator is working correctly.

TEMPERATURE INDICATOR (Depending on models)

 Temperature to set



Correct temperature

Attention: Prolonged opening of the door will cause the internal temperature to rise. You must therefore read the indicator within 30 seconds of the door being opened for the reading to be correct.

5. FOOD CONSERVATION

The storage of foodstuffs must comply with the regulatory conservation temperatures established by the National Agency for Food, Environmental and Occupational Health Safety (ANSES). Failure to comply with these storage temperatures involves risks of poisoning and food waste.

PREPARING FOOD FOR THE REFRIGERATOR

Carefully wrap fresh foods: they will then keep their flavor, color, humidity content and freshness. You also avoid the taste of some foods contaminating the taste of others. Only vegetables, fruit and salad vegetables can be stored in the vegetable compartment without being packed. Let hot dishes and drinks cool down outside the appliance. Remove the cardboard packs from around yoghurt pots. Check the consume-by dates on the products you have bought. You should not exceed these.

ARRANGING FOOD IN YOUR REFRIGERATOR

The temperature inside your refrigerator is not uniform. Some areas are colder than others and you must store your food in the appropriate areas according to their type to ensure that they can be kept safely.

Leave a space between the food items to allow the air to circulate freely and avoid different products contaminating each other.

Do not put packages and food in contact with the wall at the back of the appliance, this is a particularly cold and damp area of the appliance and water droplets and frost condense there as part of your refrigerator's normal operation.

The coldest area, indicated by the logo, is designed for delicate, sensitive and highly perishable food: meat, poultry, fish, cooked meats, prepared dishes, ready-made salads, egg or cream-based dishes and pastries, fresh pasta, pastry, pizza/quiches, fresh produce and raw milk cheese, ready-to-use vegetables sold in plastic bags and, more generally, any fresh product whose consume-by date is linked to its storage at a temperature of +4°C or below.

FOOD PRESERVATION AND STORAGE

Under recommended setting, the best storage time of fridge is no more than 3 days. The best storage time may reduce other settings.

Refrigerator compartments	Type of food
Door or balconies of fridge compartment	• Foods with natural preservatives, such as jams,juices, drinks, condiments. • Do not store perishable foods.
Crisper drawer (salad drawer)	• Fruits, herbs and vegetables should be placed separately in the crisper bin. • Do not store bananas, onions, potatoes, garlic in the refrigerator.
Fridge shelf – middle	• Dairy products, eggs
Fridge shelf – top	• Foods that do not need cooking, such as ready-to-eat foods, deli meats, leftovers.

Failure to comply with these storage temperatures involves risks of poisoning and food waste. For optimal conservation of foodstuffs, it is recommended to adjust the temperatures of the compartments as below:

		Storage conditions		
Compartment	Type of compartment	T°C mini	T°C maxi	T°C consigne
Compartment for non-frozen food	Compartment for fresh food	0	8	4
Compartment for highly perishable food	Compartment for highly perishable food	-3	3	2
Compartment for frozen food	No star and ice making	s.o.	0	0
	1 star	s.o.	-6	-6
	2 stars	s.o.	-12	-12
	3 stars	s.o.	-18	-18
	4 stars	s.o.	-18	-18

	Compartment type	Storage temperature [°C]	Type of food
1	Fridge	+2<=+8	Eggs, cooked food, packaged food, fruit and vegetables, daily produce, cakes, beverages and other food not suitable for freezing
2	Freezer 	<=-18	Seafood (fish, shrimp, crustaceans) fresh water, seafood and meat (recommended storage time 3 months, longer storage time will affect taste and nutritional qualities) Suitable for frozen foods
3	Freezer 	<=-18	Seafood (fish, shrimp, crustaceans) fresh water, seafood and meat (recommended storage time 3 months, longer storage time will affect taste and nutritional qualities) Suitable for frozen foods
4	Freezer 	<=-12	Seafood (fish, shrimp, crustaceans) fresh water, seafood and meat (recommended storage time 2 months, longer storage time will affect taste and nutritional qualities) Suitable for frozen foods
5	Freezer 	<=-6	Seafood (fish, shrimp, crustaceans) fresh water, seafood and meat (recommended storage time of 1-month, longer storage time will affect taste and nutritional qualities) Suitable for frozen foods
6	0-star compartment	-6<=0	Pork, beef, fish, chicken, processed foods (open day food, recommended storage time 3 days) Not suitable for frozen products
7	Chill	2<=3	Pork, Beef, Fish, Chicken (to be eaten on the day of opening or up to 2 days later, recommended storage time of 7 days) Not suitable for frozen products
8	Fresh food	0<=4	Pork, beef, fish, chicken, processed foods (open day food, recommended storage time 3 days)
9	Wines	5<=20	Red wine, white wine, sparkling wine etc.

ICE COMPARTMENT

Your appliance does not allow you to freeze food, you only have an ice cube compartment (freezer 0*). It will allow you to make ice cubes. The temperature is not low enough to freeze or store frozen or frozen foods. Caution ! Refrigerating appliance without 4 stars compartment are not suitable for freezing foodstuffs

6. CARE AND MAINTENANCE

Defrosting

The defrosting of the refrigerator part of your appliance is entirely manual. Wipe up any defrost water that drips out with a soft cloth.

You have to defrost manually the freezer part. Defrost your freezer when frost is accumulated on the evaporator is about 2mm:

- Set the thermostat to "0" for defrosting.
- Unplug the appliance from the general power.
- Remove all contents from the appliance.
- Leave the appliance door open to allow melting of the ice.
- Remove large pieces of ice if necessary with dishcloth or something that will not damage the walls.
- Do not use hot water or other electric heaters to melt the accumulated ice.

- After defrosting, remove the accumulated ice / water and try the appliance with a soft cloth.
- Restart the unit according to the start instructions. Never use a knife or other sharp instrument to scrape ice inside.

Cleaning inside the fridge

After defrosting you should clean the fridge internally with a weak solution of bicarbonate of soda. Then rinse with warm water using a damp sponge or cloth and wipe dry. Wash the baskets in warm soapy water and ensure they are completely dry before replacing in the fridge.

Cleaning outside the fridge

Use standard non-abrasive detergent diluted in warm water to clean the fridge exterior.

The grille of the condenser at the back of the fridge and the adjacent components can be vacuumed using a soft brush attachment. Do not use harsh cleaners, scouring pads or solvents to clean any part of the fridge.

If you're going on vacation

If your appliance is not to be used for several months, remove all food, turn off and unplug the appliance from the outlet. Clean and dry the inside and outside of the appliance thoroughly. Also leave the door open, blocking it if necessary, to prevent condensation, odors, mold.

Moving the unit

- **Location**

Do not place your fridge near a heat source, for example. Stove, boiler or radiator. Also, avoid direct sunlight.

- **Fridge Upgrade**

Make sure the fridge is level. Use the rotatable adjustable feet at the front. If the fridge is not level, the doors and magnetic sealing alignments will be affected and may cause malfunctions.

- **Do not turn on the fridge for 4 hours**

After any movement, it must not be connected for 4 hours. This delay allows the coolant to be adjusted.

- **Installation**

Let your device breathe. Heat is released from the walls so it is important to leave a circulation of air around your device.

Turn off your appliance

- If the unit is not likely to operate for a long period of time:
- Remove all food from your appliance from the refrigerator.
- Switch off the appliance by setting the thermostat to position 0.
- Unplug the appliance.
- Clean it thoroughly.
- Keep the door open to prevent odors from rising.

Energy saving tips

- The refrigerator should be located in the coolest area of the room, away from heat producing appliances or heating ducts, and out of the direct sunlight.
- Let hot foods cool to room temperature before placing in the refrigerator. Overloading the refrigerator forces the compressor to run longer. Foods that freeze too slowly may

lose quality, or spoil.

- Be sure to wrap foods properly, and wipe containers dry before placing them in the refrigerator. This cuts down on frost build-up inside the refrigerator.
- Refrigerator storage bin should not be lined with aluminum foil, wax paper, or paper toweling. Liners interfere with cold air circulation, making the refrigerator less efficient.
- Organize and label food to reduce door openings and extended searches. Remove as many items as needed at one time, and close the door as soon as possible.

Changing the light bulb

This appliance consists of light-emitting diodes (LEDs). This type of diode cannot be changed by the consumer. The lifetime of these LEDs is normally sufficient for no change to be made. If however, and despite all the care taken during the manufacture of your appliance, the LEDs were defective, please contact your after-sales service for any intervention.

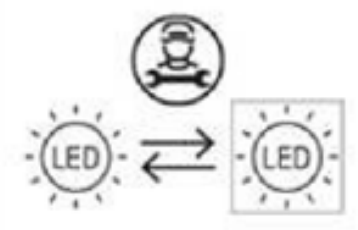

7. TROUBLESHOOTING GUIDE

You can solve many common refrigerator problems easily, saving you the cost of a possible service call. Try the suggestions below to see if you can solve the problem before calling for service.

Problèmes	Solutions
Unusual noises	✓ Check the adjustment of the feet of your appliance and its stability. ✓ Check that it is not touching a wall. ✓ Check that all the movable parts (trays, racks, etc..) are securely in place.
The fridge does not get cold enough	✓ Check if the temperature is correct. If this is not the case, adjust the temperature appropriately. ✓ Make sure that you have not placed a large amount of food or hot food in your appliance. ✓ Be careful not to open the door too often or leave it open. ✓ Check that the door is closed tightly. ✓ Keep your device away from heat sources. ✓ Make sure that the ventilation around the unit is respected.
Your appliance does not get cold at all	✓ Check that your appliance is connected to the electrical supply. ✓ Check that the circuit-breaker for your house has not cut out and that the fuse has not blown or been unscrewed
Frost forms inside your appliance	✓ Be careful not to open your appliance’s door too often and not to leave it open.
The door is difficult to open	✓ It is normal for the door to offer some resistance to being opened, particularly when you have just shut it: a slight under pressure forms in your appliance to ensure the door seals perfectly. All you have to do is wait a few seconds before re-opening.
The light does not work	✓ Check that your appliance is connected to the electrical supply. ✓ Check that the circuit-breaker for your house has not cut out and that the fuse has not blown or been unscrewed ✓ Check that the bulb is not burned out and refer to the "Changing the bulb" section.
Condensation appears on the	✓ This may be due to a change in the room temperature. Wipe off any residue of moisture. If the problem continues contact the local store

outside of the fridge	where your purchase was made.
Special odors in the appliance	✓ Check that you do not have spoiled food, if so, throw it away. ✓ Check that your strong-smelling foods are packed.

8. ENVIRONMENT



This appliance is marked according to the European directive 2019/290/CE on Waste Electrical and Electronic Equipment (WEEE). By ensuring this product is disposed of correctly, you will help prevent potential negative consequences for the environment and human health, which could otherwise be caused by inappropriate waste handling of this product.

The symbol on the product, or on the documents accompanying the product, the Crossed-Out Wheelie Bin, indicates that this appliance may not be treated as household waste. Instead it shall be handed over to the applicable collection point for the recycling of electrical and electronic equipment, or, if you are buying an equivalent product, to the retailer of the new product.

The user is responsible for taking the appliance to the appropriate collection center at the end of its useful life. Selective and appropriate collection for the recycling of no longer used appliances and their disposal and destruction in an environmentally friendly manner, helps to prevent potential negative effects on the environment and health, and encourages the recycling of materials used to make the product.

For more detailed information about treatment, recovery and recycling of this product, please contact your local authority, your household waste disposal service or the retailer where you purchased the product.

9. WARNING

As we continuously improve our products for the benefit of our customers, we reserve the right to modify technical characteristics without notice.

Warranties for FrigeluX brand products are offered exclusively by selected retailers. No part of these instructions may be considered as a supplementary guarantee.

FRIO ENTREPRISE cannot be held liable for errors or technical or editorial omissions in this document.

Non-binding document.

Your Economic Operator Contact is:

FRIO ENTREPRISE
143 Boulevard Pierre Lefaucheux
72230 ARNAGE
Tel : 02 43 21 69 80
Email : Operateur@groupefrio.com

Estimado cliente,

Antes de Haz que funcione tu nueva nevera, Por favor leer atentamente este método de empleo. Él contiene de la muy buena información importantes concerniente las reglas seguridad, instalación Y mantenimiento. Por favor mantener Esta moda de empleo. Por favor en informar en la medida de todo es posible nuevo usuario.

Del notas, parientes tiene tu propia seguridad O En Bueno funcionamiento del refrigerador se reportan por A triángulo advertencia y / o por EL expresiones: (¡Atención! ¡Precaución! ¡Importante!) Por favor Los miran fijamente.

1. INSTRUCCIONES GENERALES DE SEGURIDAD

Para su seguridad y un correcto uso del aparato, antes de instalarlo y utilizarlo por primera vez, lea atentamente este manual, incluidas las advertencias y consejos útiles que contiene. Para evitar dañar el dispositivo y/o causar lesiones innecesarias, es importante que cualquier persona que utilice este dispositivo esté completamente familiarizada con su funcionamiento y características de seguridad. Conserve estas instrucciones para más adelante y recuerde guardarlas junto al aparato para poder entregarlas junto con él en caso de venta o mudanza. Esto garantizará un funcionamiento óptimo del dispositivo.

Para evitar cualquier riesgo de lesiones, conserve este aviso. El fabricante no se hace responsable en caso de manipulación inadecuada del dispositivo.

Seguridad de los niños y otras personas vulnerables

- Este aparato puede ser utilizado por niños a partir de 8 años y por personas con capacidades físicas, sensoriales o mentales reducidas o que no hayan recibido instrucciones sobre cómo utilizar el aparato, siempre que estén supervisadas por una persona informada y consciente de los riesgos que conlleva. Los niños no deben jugar con el aparato. La limpieza y el mantenimiento por parte del usuario no deberán ser realizados por niños a menos que sean mayores de 8 años y estén supervisados.
- Mantenga todo el embalaje fuera del alcance de los niños ya que existe riesgo de asfixia.
- Si decide desechar el aparato, desconéctelo de la toma de corriente, corte el cable de conexión (lo más cerca posible del aparato) y retire la puerta para evitar que los niños jueguen con él y se queden encerrados dentro.
- Mantenga el aparato y su cable fuera del alcance de los niños menores de 8 años.
- Los niños entre 3 y 8 años pueden cargar y descargar el dispositivo.

SEGURIDAD GENERAL

PRECAUCIÓN — Este aparato está diseñado para usarse en un hogar doméstico.

PRECAUCIÓN — Nunca almacene sustancias inflamables, como latas de aerosol, dentro de este aparato, ya que podrían derramarse.

PRECAUCIÓN: Si el cable de alimentación está dañado, debe reemplazarlo inmediatamente

mediante un fabricante o un distribuidor calificado para evitar cualquier riesgo de descarga eléctrica.

PRECAUCIÓN — No dañe el circuito de refrigeración.

PRECAUCIÓN — No utilice aparatos eléctricos dentro del compartimento a menos que lo permita el fabricante.

PRECAUCIÓN: El sistema de refrigerante y aislamiento contienen gases inflamables. A la hora de desechar el aparato, hazlo en un centro de recogida autorizado. Nunca exponga el dispositivo a las llamas.

Líquido refrigerante

El refrigerante isobutano (R 600a) se utiliza en el circuito refrigerante del aparato. Es un gas natural altamente inflamable y por tanto peligroso para el medio ambiente. Durante el transporte y la instalación del aparato, compruebe que ninguno de los componentes del circuito frigorífico esté dañado. El refrigerante (R 600a) es un líquido inflamable.

Precaución: peligro de incendio

Si el circuito de refrigeración está dañado:

- Evitar las llamas abiertas y cualquier fuente de ignición.
- Ventile bien la habitación donde se encuentra el aparato.

Es peligroso modificar la composición de este dispositivo de cualquier manera.

Cualquier daño en el cable puede provocar un cortocircuito y/o electrocución.

Seguridad eléctrica

- No nos hacemos responsables de ningún incidente provocado por una instalación eléctrica incorrecta.
- El cable de alimentación no debe alargarse. No utilice cables de extensión, adaptadores ni enchufes múltiples.
- Compruebe cuidadosamente que el enchufe de pared no esté dañado. Un tomacorriente de pared defectuoso podría provocar que el aparato se sobrecaliente y explote.
- Asegúrese de poder acceder a la toma de corriente de pared del aparato.
- Nunca tire del cable principal.
- Nunca retire la conexión a tierra.
- Si el tomacorriente de pared está suelto, no enchufe el cable. Existe riesgo de electrocución o incendio.
- Este dispositivo funciona con una corriente monofásica de 220~240 V/50 Hz. El aparato deberá utilizar una toma de corriente de pared conectada a tierra según las recomendaciones vigentes.

- Si el cable de alimentación está dañado, no lo reemplace, comuníquese con su servicio posventa.
- La toma de corriente debe ser de fácil acceso, pero fuera del alcance de los niños. Si no está seguro, comuníquese con su instalador.
- Tenga cuidado de no pellizcar ni dañar el cable durante la instalación.

Uso diario

- ¡Atención! Los aparatos frigoríficos sin compartimento de 4 estrellas no son adecuados para congelar alimentos.
- Nunca almacene sustancias o líquidos inflamables dentro del aparato; Esto causaría un riesgo de exposición.
- No opere otros aparatos eléctricos dentro de esta unidad (licuadoras, heladeras eléctricas, etc.).
- Nunca refrigere botellas o frascos que contengan líquidos a menos que estén llenos hasta 2/3 de su capacidad. La congelación expande los líquidos y el recipiente puede explotar.
- Al desenchufar el aparato, sujete siempre el enchufe con las manos y no tire del cable.
- No exponga el dispositivo a la luz solar directa.
- El dispositivo debe mantenerse alejado de velas, artefactos de iluminación y otras llamas abiertas para evitar el riesgo de incendio.
- Este aparato está destinado exclusivamente al almacenamiento de productos alimenticios.
- El dispositivo es pesado. Tenga cuidado al moverlo.
- Si su dispositivo está equipado con ruedas, recuerde que solo se utilizan para facilitar pequeños movimientos. No lo mueva en viajes largos.
- Nunca utilice el dispositivo ni sus partes como apoyo.
- Para evitar que se caigan objetos y se dañe el dispositivo, no sobrecargue los compartimentos del dispositivo.

¡Atención! Limpieza y mantenimiento

- Antes de realizar cualquier mantenimiento, desenchufe el aparato y apague el suministro eléctrico.
- No limpie el dispositivo con objetos metálicos, sistema de vapor, aceites volátiles, disolventes orgánicos o componentes abrasivos.
- No utilice objetos afilados o puntiagudos para retirar el hielo. Utilice un raspador de plástico.

¡Información importante sobre la instalación!

- Este aparato frigorífico no está diseñado para utilizarse como aparato empotrado.
- Para garantizar conexiones eléctricas correctas, siga las instrucciones proporcionadas en este manual.

- Desembale el dispositivo y verifique que no presente daños visibles. No enchufe el aparato si está dañado. Informe cualquier daño al punto de compra donde lo adquirió. En este caso, conserve el embalaje.
- Se recomienda esperar al menos cuatro horas antes de conectar el dispositivo a la red eléctrica, para que el compresor reciba un suministro adecuado de aceite.
- Es necesaria una buena circulación de aire para evitar el riesgo de sobrecalentamiento. Para garantizar una ventilación suficiente, siga atentamente las instrucciones de instalación proporcionadas. Este aparato frigorífico no está diseñado para utilizarse como electrodoméstico empotrado.
- En la medida de lo posible, evite que el aparato toque paredes y/o entre en contacto con elementos calientes (compresor, condensador) para evitar el riesgo de incendio. Siga siempre atentamente las instrucciones de instalación.
- El aparato no debe colocarse cerca de radiadores o placas de cocina.
- Asegúrese de que las tomas de corriente sean accesibles una vez instalado el dispositivo.

AHORRO DE ENERGÍA

- Para limitar el consumo de energía de su dispositivo:
- Instálelo en un lugar adecuado (consulte el capítulo “Instalación”).
- Mantenga las puertas abiertas lo menos posible.
- No coloque alimentos que aún estén calientes dentro del aparato.
- Asegúrese del funcionamiento óptimo de su dispositivo limpiando periódicamente el condensador (consulte el capítulo “Mantenimiento”).
- Asegúrese de que su aparato funcione de forma óptima evitando que se acumule demasiada escarcha en el frigorífico (descongélelo cuando el espesor de la escarcha supere los 5 ° -6 mmC).
- Revise periódicamente los sellos de las puertas y asegúrese de que siempre cierren eficazmente. Si no es así, contacte con su servicio posventa.

Recomendaciones de diseño:

Para que el uso energético del aparato frigorífico sea lo más racional posible se recomienda la siguiente disposición del equipamiento de su aparato (cajones, compartimentos, estanterías, etc.). Cualquier cambio en esta disposición puede afectar el consumo de energía del dispositivo.

Solución de problemas y repuestos

- Cualquier trabajo eléctrico debe ser realizado por un técnico calificado y competente.
- Este dispositivo debe ser reparado en un Centro de Reparación Autorizado y solo deben utilizarse piezas originales.

Las piezas de repuesto estéticas y funcionales de conformidad con **el REGLAMENTO (UE) 2019/2019 (Anexo II, punto 3)** se ponen a disposición de los reparadores profesionales y de los usuarios finales durante un período máximo de 7 años o 10 años (lista en el Anexo II, puntos 3.a.1 y 3.a.2) a partir de la comercialización de la última unidad del modelo. La lista de piezas de repuesto y el procedimiento para solicitarlas (acceso profesional / acceso privado) están disponibles en el siguiente sitio web: www.interfroidservices.fr o por correo a la siguiente dirección: FRIO - Interfroid Services, 123 Route du Chêne - 72230 ARNAGE.

Para otros repuestos funcionales no especificados en el Reglamento (UE) 2019/2019, están disponibles por un período de 7 años.

La garantía del fabricante es de 1 año para las piezas funcionales.



R600a

Instrucciones de seguridad

Precaución: No utilice dispositivos mecánicos u otros medios para acelerar el proceso de descongelación, distintos de los recomendados por el fabricante.

Precaución: No obstruya ninguna rejilla de ventilación del aparato.

Precaución: No almacene sustancias explosivas como latas de aerosol con propulsores inflamables en este dispositivo.

Precaución: No dañe el circuito de refrigeración del aparato.

Precaución: Las unidades de refrigeración que funcionan con isobutano (R 600a), no pueden colocarse en una zona con fuentes de ignición (por ejemplo, contactos eléctricos no sellados o donde el refrigerante podría acumularse en caso de una fuga). El tipo de refrigerante está indicado en la placa de identificación del gabinete.

Precaución: No utilice aparatos eléctricos dentro de los compartimentos de los aparatos a menos que sean del tipo recomendado por el fabricante.

Este dispositivo cumple con todas las directivas europeas actuales y cualquier modificación de estas.

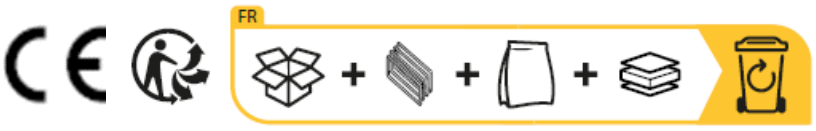

2. DESCRIPCIÓN DEL DISPOSITIVO

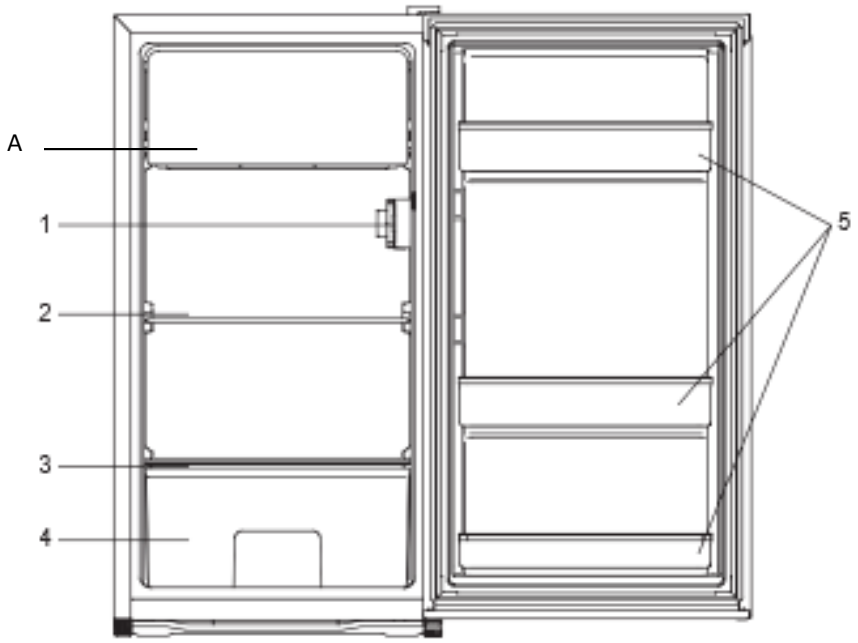

TIENE	Puerta del congelador 0*	**3**	Estante para cajón de verduras
1	Termostato	**4**	Cajón de verduras
2	Estante	**5**	Balcón

Para obtener más información sobre su producto, consulte la base de datos EPREL en línea. Tal como se define en el Reglamento Delegado (UE) 2019/2016 de la Comisión, toda la información relativa a este aparato de refrigeración está disponible en la base de datos EPREL (base de datos europea de productos para el etiquetado energético). Esta base de datos le permite consultar la información y documentación técnica de su aparato de refrigeración.

Puede acceder a la base de datos EPREL escaneando el código QR de la etiqueta energética de su aparato o yendo directamente a: www.ec.europa.eu e introduciendo el modelo de su aparato de refrigeración.

3. INSTRUCCIONES DE INSTALACIÓN

Ubicación

Al seleccionar una ubicación para su electrodoméstico, debe asegurarse de que el piso sea plano y firme y que la habitación esté bien ventilada. Se debe mantener una temperatura ambiente promedio.

CLASE	SÍMBOLO	RANGO DE TEMPERATURAS AMBIENTE (°C)
Extensión de temperaturas	SN	Desde +10 a+32
Temperatura	N	Desde +16 a+32
Subtropical	ST	Desde +16 a+38
Tropical	T	Desde +16 a+43

Esta temperatura es específica según la clase climática del aparato: **N-ST** : Este aparato de refrigeración está diseñado para su uso a temperaturas ambiente entre 16°C y 38°C.

Evite colocar el refrigerador cerca de una fuente de calor, como una estufa, una caldera o un radiador. Evite también la luz solar directa en dependencias o terrazas. Si coloca el refrigerador en un edificio anexo, como un garaje o un anexo, asegúrese de que el refrigerador esté ubicado sobre el área húmeda; de lo contrario, se formará condensación en la unidad. Nunca coloque el refrigerador en un hueco de la pared ni en un mueble o mueble empotrado cuando su refrigerador esté en funcionamiento, la rejilla de la parte trasera puede calentarse y los laterales también. Por lo tanto, debe instalarse de manera que la parte trasera del refrigerador tenga al menos 10 cm de espacio libre y los lados 10 cm.

Mejora

Si el refrigerador no está nivelado, el sello de la puerta y la alineación magnética se verán afectados. Una vez colocado el refrigerador en su ubicación definitiva, ajuste las patas regulables de la parte delantera girándolas.

Limpieza antes del primer uso

Limpie el interior del refrigerador con una solución de bicarbonato de sodio diluido. Luego enjuagar con agua tibia utilizando una esponja o paño húmedo. Lavar los contenedores y estantes. En agua tibia con jabón y secar completamente.

Antes de conectar su dispositivo

Compruebe que dispone de una toma de corriente compatible con el enchufe suministrado con el frigorífico. En caso contrario, consulte la sección titulada INFORMACIÓN ELÉCTRICA.

NO ENCENDER EL REFRIGERADOR DURANTE CUATRO HORAS DESPUÉS DE MOVERLO.

El refrigerante necesita tiempo para asentarse. Si la unidad se apaga en algún momento, espere 30 minutos antes de volver a enchufarla para permitir que el refrigerante se asiente correctamente.

Antes de llenar el dispositivo

Antes de guardar alimentos en su refrigerador, conéctelo y espere 4 horas para asegurarse de que funcione correctamente.

Cambiar la dirección de la puerta

El lado de apertura de la puerta del refrigerador se puede cambiar del lado derecho al izquierdo, si el lugar de instalación lo requiere.

1. Retire los tornillos (6) que sujetan la cubierta superior (7) y retire la cubierta.
2. Retire los dos tornillos (1) que sujetan la bisagra superior derecha (5) al marco y retírelos.
3. Levante la puerta y colóquela sobre una superficie acolchada para evitar rayarla.
4. Retire los dos tornillos (8) que sujetan la bisagra inferior (2) y retírelos.
5. Retire el pie delantero (4) y muévalo hacia el lado derecho.
6. Antes de insertar la bisagra inferior (2), retire la tapa (9) e invierta la dirección de la bisagra inferior. A continuación, instale la bisagra inferior (2) en el lado izquierdo de la estructura inferior con dos tornillos (8).

7. Coloque la tapa (9) en la bisagra inferior (2).
8. Coloque la puerta en la posición correcta, asegurándose de que descanse sobre la bisagra inferior (2).
9. Manteniendo la puerta en la posición cerrada, asegure la bisagra superior (5) al lado izquierdo de la estructura superior con dos tornillos (1). Recuerde no apretar los tornillos (1) hasta que la parte superior de la puerta esté nivelada con la estructura superior.
10. Instale la cubierta superior en la parte superior del dispositivo utilizando los tornillos (6).

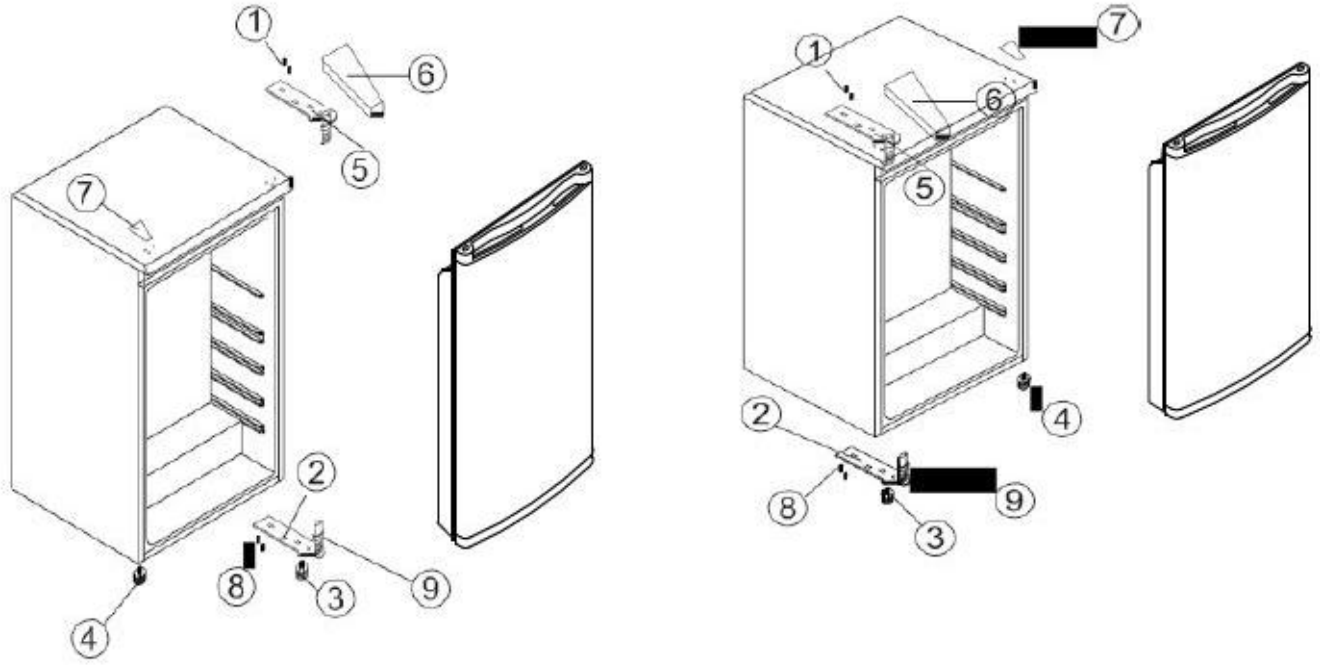

4. USO Y AJUSTE DE SU DISPOSITIVO

Ajustar el ge de la temperatura

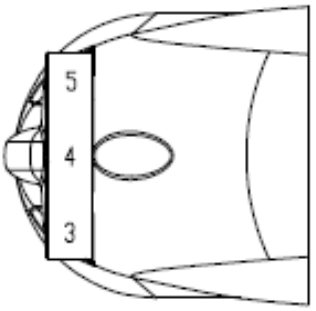

Su refrigerador está equipado con un termostato ubicado dentro de su electrodoméstico.

La primera vez que encienda su aparato, coloque el termostato en “4” y déjelo funcionar vacío durante 4 horas antes de guardar alimentos en él para que se enfríen lo suficiente.

El termostato va del más caliente “1” al más frío “7”. Ajuste la temperatura según sea necesario. “4” parece apropiado para usar en una casa u oficina (temperatura ambiente 25°C).

Para apagar el refrigerador, gire el termostato a 0.

El termostato del aparato tiene 7 configuraciones. El dispositivo garantiza que la temperatura se mantenga mientras esté en funcionamiento y se utilice en condiciones normales de uso. La temperatura en el interior del aparato puede verse influenciada por muchos factores: temperatura ambiente, exposición a la luz solar, número de aperturas de la puerta y cantidad de alimentos almacenados… Es perfectamente normal que se produzcan ligeros cambios de temperatura.

- Ajuste MIN (1 a 4): temperatura media del compartimento de 8 a 6 °C
- Configuración MED (4 a 6): temperatura media del compartimento de 6 a 4 °C
- Ajuste MÁX (6 a 7): temperatura media del compartimento de 4 a 2 °C

NOTA :

- Al girar el termostato a 0 se detiene el ciclo de enfriamiento, pero no se corta la energía del refrigerador.
- Si el aparato está desenchufado o pierde energía; Espere de 3 a 5 minutos antes de reiniciarlo, de lo contrario el refrigerador no se reiniciará.
- Si decide cambiar la temperatura, cambie el termostato en pasos de una unidad cada vez. Espere varias horas para que la temperatura se estabilice en el nivel deseado.

No deje la puerta abierta durante mucho tiempo para que la temperatura interior no suba demasiado.

SEÑALIZACIÓN DE "ZONA FRÍA" (Según modelo)



Encontrarás el símbolo opuesto en tu refrigerador.
Indica claramente la ubicación de la zona más fría de su dispositivo, la temperatura allí es menor o igual a +4°C.
En esta zona un indicador de temperatura te permitirá comprobar que tu frigorífico está correctamente configurado.

INDICADOR DE TEMPERATURA *(Según modelo)*

● Ajuste su termostato

OK Temperatura correcta

⚠ ***Precaución: Abrir la puerta del refrigerador durante un tiempo prolongado provoca que la temperatura interna aumente. Debe tomar la lectura del indicador dentro de los 30 segundos de abrir la puerta para que sea correcta.***

5. ALMACENAMIENTO DE ALIMENTOS

El almacenamiento de productos alimenticios debe cumplir con las temperaturas de almacenamiento reglamentarias establecidas por la Agencia Francesa de Seguridad Alimentaria, Medioambiental y Profesional (ANSES). El incumplimiento de estas temperaturas de almacenamiento conlleva riesgos de intoxicación y desperdicio de alimentos.

PREPARACIÓN DE ALIMENTOS

Empaque bien los alimentos frescos: esto ayudará a que conserven su aroma, color, contenido de humedad y frescura. Esto también evitará que el sabor de ciertos alimentos se transfiera a otros. En el cajón de verduras sólo se pueden guardar verduras, frutas y ensaladas sin embalaje. Deje que los alimentos y bebidas calientes se enfríen fuera del aparato. Retire el embalaje de cartón que rodea los envases de yogur. Comprueba la fecha de caducidad de los productos que has adquirido. No debe sobrepasarse.

ALMACENAMIENTO DE ALIMENTOS

La temperatura no es uniforme dentro de su refrigerador. Algunas áreas son más frías que otras y debes almacenar los alimentos según su naturaleza en el área adecuada de tu refrigerador para garantizar un almacenamiento adecuado y seguro. Deje espacio entre los alimentos para permitir que el aire circule libremente y evitar la contaminación entre diferentes productos alimenticios. No coloque embalajes ni alimentos en contacto con la pared trasera del aparato; ésta es una zona particularmente fría y húmeda del aparato; Durante el funcionamiento normal del frigorífico se condensan allí gotas de agua y escarcha.

La zona más fría, marcada con el logotipo “OK”, está destinada a alimentos delicados, sensibles y altamente perecederos: carnes, aves, pescados, embutidos, platos preparados, ensaladas mixtas, preparaciones y pasteles a base de huevo o nata, pastas frescas, masas para tartas, pizzas/quiches, productos frescos y quesos de leche cruda, verduras listas para consumir vendidas en bolsas de plástico y, más en general, productos frescos cuya fecha de caducidad (DCE) esté asociada a una temperatura de conservación igual o inferior a +4 °C.

Conservación y almacenamiento de alimentos.

Según la configuración recomendada, el mejor tiempo de conservación en el refrigerador no es más de 3 días; El mejor tiempo de almacenamiento puede reducir otros parámetros.

Compartimentos frigoríficos	Tipo de comida
Puerta, estantes	Alimentos que contienen conservantes naturales, como jugos, bebidas, condimentos No almacene alimentos perecederos
Cajón de verduras	Frutas, hierbas y verduras No almacene plátanos, cebollas, papas, ajo.
Estantes bajos	Producto lácteo
Estantes altos	Alimentos que no necesitan ser preparados

El incumplimiento de estas temperaturas de almacenamiento conlleva riesgos de intoxicación y desperdicio de alimentos. Para una óptima conservación de los alimentos, se recomienda configurar las temperaturas del compartimento de la siguiente manera:

Condizioni di archiviazione				
Compartimiento	**Tipo de compartimiento**	**T°C mini**	**T°C maxi**	**T°C recomendado**
Compartimento para comida descongelada	Compartimento para alimentos frescos	0	8	4
Compartimento para alimentos muy perecederos	Alimentos altamente perecederos	-3	3	2
Compartimento para alimentos congelados	Sin estrella ni producción de hielo	s.o.	0	0
	1 estrella	s.o.	-6	-6
	2 estrellas	s.o.	-12	-12
	3 estrellas	s.o.	-18	-18
	4 estrellas	s.o.	-18	-18

	Tipo de compartimento	Temperatura de almacenamiento [°C]	Tipo de comida
1	Frigorífico	+2<=+8	Huevos, alimentos cocinados, alimentos empaquetados, frutas y verduras, productos diarios, pasteles, bebidas y otros alimentos no aptos para la congelación
2	Congelador de 4 estrellas	<=-18	Mariscos (pescado, camarones, crustáceos) de agua dulce, mariscos y carne (tiempo de almacenamiento recomendado 3 meses, un tiempo de almacenamiento más largo perjudicará el sabor y las cualidades nutricionales) Adecuado para alimentos congelados
3	Congelador de 3 estrellas	<=-18	Mariscos (pescado, camarones, crustáceos) de agua dulce, mariscos y carne (tiempo de almacenamiento recomendado 3 meses, un tiempo de almacenamiento más largo perjudicará el sabor y las cualidades nutricionales) Adecuado para alimentos congelados
4	Congelador de 2 estrellas	<=-12	Mariscos (pescado, camarones, crustáceos) de agua dulce, mariscos y carne (tiempo de almacenamiento recomendado 2 meses, un tiempo de almacenamiento más largo perjudicará el sabor y las cualidades nutricionales) Adecuado para alimentos congelados
5	Congelador de 1 estrella	<=-6	Mariscos (pescado, camarones, crustáceos) de agua dulce, mariscos y carne (tiempo de almacenamiento recomendado 1 mes, un tiempo de almacenamiento más largo afectará el sabor y las cualidades nutricionales) Adecuado para alimentos congelados
6	Compartimiento de 0 estrellas	-6<=0	Cerdo, Carne, pescado, pollo, alimentos procesados (alimentos para ser consumidos el día de la apertura, tiempo de almacenamiento recomendado 3 días) No es adecuado para productos congelados
7	Tarifas	2<=3	Cerdo, Carne, pescado, pollo (comida para ser consumida el día de la apertura o hasta 2 días después, tiempo de almacenamiento recomendado 7 días) No es adecuado para productos congelados.
8	Alimentos frescos	0<=4	Cerdo, Carne, pescado, pollo, alimentos procesados (comida para ser consumida el día de la apertura, tiempo de almacenamiento recomendado 3 días)
9	Vinos	5<=20	Vino tinto, blanco, espumoso

COMPARTIMIENTO DE HIELO

Su aparato no permite congelar alimentos, solo dispone de un compartimento para cubitos de hielo (congelador 0*). Te permitirá hacer cubitos de hielo. La temperatura no es lo suficientemente baja para congelar o almacenar alimentos congelados o ultracongelados. Atención ! Los aparatos frigoríficos sin compartimento de 4 estrellas no son adecuados para congelar alimentos.

6. CUIDADO Y MANTENIMIENTO

Antihielo

La descongelación de la sección frigorífica de su electrodoméstico es totalmente manual. Limpie el agua descongelada que salga con un paño suave.

Es necesario descongelar manualmente la sección fresca cuando la escarcha acumulada sea de aproximadamente 2mm:

- Ponga el termostato en “0” para descongelar.
- Desconecte el aparato de la red eléctrica.
- Elimina todo el contenido de tu dispositivo.
- Deje abierto la puerta del compartimento enfriador de su electrodoméstico para permitir que el hielo se derrita.
- Si es necesario, retire los trozos grandes de hielo con un paño o algo que no dañe los lados.
- No utilice agua caliente ni otros dispositivos de calentamiento eléctrico para derretir el hielo acumulado.
- Después de descongelar, retire el hielo/agua acumulada y limpie el aparato con un paño suave.
- Reinicie el dispositivo según las instrucciones iniciales. Nunca utilice un cuchillo u otro instrumento afilado para raspar el hielo del interior.

Limpieza del interior del dispositivo

Debes limpiar el interior de tu refrigerador con una solución débil de bicarbonato de sodio. Luego enjuague con agua tibia utilizando una esponja o paño húmedo y seque. Lave los accesorios con agua tibia y jabón y asegúrese de que estén completamente secos antes de volver a colocarlos.

Precaución : Asegúrese de que ningún trozo de comida obstruya el drenaje de descongelación.

Limpieza del exterior del aparato

Utilice un paño suave y ningún limpiador abrasivo para evitar dañar la superficie.

La rejilla del condensador en la parte posterior de su refrigerador y los componentes adyacentes se pueden limpiar con una aspiradora o un cepillo suave para eliminar el polvo.

Si te vas de vacaciones

Si no va a utilizar el aparato durante varios meses, retire todos los alimentos, apague y desenchufe el aparato de la toma de corriente. Limpie y seque completamente el interior y el exterior del aparato. También deje la puerta abierta, bloqueándola si es necesario, para evitar la formación de condensación, olores y moho.

Mover el dispositivo

- **Ubicación**

No coloque el refrigerador cerca de una fuente de calor, por ejemplo. Estufa, caldera o radiador. Evite también la luz solar directa.

- **Actualización del refrigerador**

Asegúrese de que el refrigerador esté nivelado. Utilice las patas giratorias ajustables en la parte delantera. Si el refrigerador no está nivelado, las puertas y la alineación del sello magnético se verán afectadas y pueden causar fallas de funcionamiento.

- **Después de moverlo, no encienda el refrigerador durante 4 horas.**

Después de cualquier movimiento, no se debe enchufar durante 4 horas. Este retraso es necesario para permitir que el refrigerante vuelva a nivelarse.

- **Instalación**

El calor se libera desde las paredes, por lo que es importante permitir la circulación del aire alrededor del aparato.

Ahorro de energía

- El refrigerador debe colocarse en la parte más fresca de la habitación, lejos de fuentes de calor de otros aparatos eléctricos o de calefacción, y no expuesto a la luz solar directa.
- Deje que los alimentos calientes se enfríen a temperatura ambiente antes de colocarlos en el refrigerador. Sobrecargar el refrigerador provocará que el compresor utilice más energía. Los alimentos que se congelan demasiado lentamente pueden perder calidad y estropearse.
- Asegúrese de que los alimentos estén adecuadamente envasados y seque los recipientes antes de colocarlos en el refrigerador. Esto reduce la formación de escarcha dentro del refrigerador.
- El compartimiento de almacenamiento del refrigerador no debe contener papel de aluminio ni papel encerado. Estos recubrimientos impiden la circulación normal del aire frío y hacen que el refrigerador sea menos eficiente.
- Organizar y etiquetar los alimentos reduce el tiempo de apertura de puertas y las búsquedas prolongadas. Toma toda la comida que necesites de una vez y cierra la puerta lo antes posible.

Apaga tu dispositivo

Si no es probable que el dispositivo funcione durante un largo período de tiempo:

- Retire todos los alimentos de su aparato.
- Apague el aparato colocando el termostato en la posición 0. Desenchufe el aparato.
- Limpialo bien
- Deje la puerta abierta para evitar que suban los olores.

Reemplace la bombilla

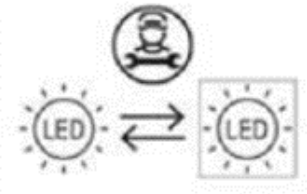

Este dispositivo consta de diodos emisores de luz (LED). Este tipo de diodo no puede ser cambiado por el consumidor. La vida útil de estos LED normalmente es suficiente para que no sea necesario realizar cambios. Sin embargo, si a pesar de todo el cuidado puesto durante la fabricación de su dispositivo, los LED están defectuosos, póngase en contacto con su servicio posventa para cualquier intervención.

7. GUÍA DE SOLUCIÓN DE PROBLEMAS

Usted mismo puede resolver fácilmente algunos problemas comunes, ahorrándose así el coste de llamar a un reparador. Pruebe las siguientes sugerencias para ver si su problema se puede resolver sin la ayuda de un solucionador de problemas.

Problemas	Soluciones
ruidos inusuales	✓ Verifique el ajuste de las patas de su dispositivo y su estabilidad. ✓ Compruebe que no esté en contacto con una pared.

	✓ Compruebe que todas las piezas desmontables (contenedores, estantes, etc.) estén en su lugar.
El dispositivo no enfría lo suficiente	✓ Compruebe si la temperatura está configurada correctamente. En caso contrario, ajuste la temperatura adecuadamente . ✓ Compruebe que no haya introducido una gran cantidad de alimentos o alimentos calientes en el aparato. ✓ Tenga cuidado de no abrir la puerta de su aparato con demasiada frecuencia ni dejarla abierta. ✓ Compruebe que la puerta esté bien cerrada. ✓ Coloque su dispositivo lejos de cualquier fuente de calor. ✓ Asegúrese de que se mantenga la ventilación alrededor del aparato .
El dispositivo no enfría en absoluto	✓ Compruebe si su dispositivo está correctamente enchufado. ✓ Compruebe que el interruptor automático de su casa no esté disparado, que el fusible no se haya fundido o no esté suelto.
Se está formando escarcha en el interior de su aparato.	✓ Tenga cuidado de no abrir la puerta de su aparato con demasiada frecuencia ni dejarla abierta.
La puerta es difícil de abrir.	✓ Es normal que la puerta ofrezca cierta resistencia al abrirse, especialmente cuando acabas de cerrarla. Se crea un pequeño vacío en el aparato que garantiza que la puerta quede perfectamente sellada. Sólo espera unos instantes antes de volver a abrirlo.
La luz no funciona	✓ Compruebe si su dispositivo está correctamente enchufado. ✓ Compruebe que el interruptor automático de su casa no esté disparado, que el fusible no se haya fundido o no esté suelto. ✓ Compruebe que la bombilla no esté fundida y consulte el capítulo “Cambio de la bombilla”.
Aparece condensación en el exterior del refrigerador.	✓ Esto puede deberse a un cambio en la temperatura ambiente. Limpie cualquier resto de humedad. Si el problema persiste contacte con la tienda donde realizó la compra.
Olor peculiar en el dispositivo	✓ Comprueba que no tengas alimentos en mal estado, si es así deséchalos. ✓ Comprueba que los alimentos que tienen un olor fuerte estén envasados.

8. MEDIO AMBIENTE



Este producto cumple con la Directiva de la UE 2019/290/EC sobre residuos de aparatos eléctricos y electrónicos (RAEE). Al asegurarse de desechar este producto correctamente, ayudará a prevenir posibles consecuencias negativas para el medio ambiente y la salud humana que de otro modo podrían producirse por un manejo inadecuado de los residuos de este producto.

El símbolo del contenedor de basura tachado en el aparato indica que este producto, al final de su ciclo de vida, debe tratarse por separado del resto de residuos domésticos. Por tanto, deberá entregarse a un centro de recogida selectiva de aparatos eléctricos y/o electrónicos o, en caso de adquirir un aparato equivalente, al vendedor minorista de este nuevo aparato.

El usuario es responsable de llevar el dispositivo al final de su vida útil a las instalaciones de recolección adecuadas. Una recogida adecuada y separada destinada a enviar los dispositivos no utilizados para su reciclaje, tratamiento y eliminación compatible con el medio ambiente ayuda a evitar posibles efectos negativos sobre el medio ambiente y la salud y promueve el reciclaje de los materiales con los que está hecho el producto.

Para obtener información más detallada sobre los sistemas de recolección disponibles, comuníquese con su servicio local de eliminación de residuos o con la tienda donde compró el aparato.

9. ADVERTENCIA

En un esfuerzo por mejorar constantemente nuestros productos, nos reservamos el derecho de modificar las características técnicas sin previo aviso.

Las garantías de los productos de la marca FrigeluX son indicadas exclusivamente por los distribuidores que hemos elegido. Nada de lo aquí expuesto se interpretará como una garantía adicional.

FRIO ENTREPRISE no se hace responsable de errores u omisiones técnicas o editoriales en este documento.

Documento no contractual.

Su contacto de Operador Económico es:
FRIO ENTREPRISE
143 Boulevard Pierre Lefaucheux
72230 ARNAGE
Teléfono: 02 43 21 69 80
Correo electrónico: Operateur@groupefrio.com

Gentile cliente,

Prima Di farlo funzionare il tuo nuovo frigorifero , per favore leggere attentamente questo metodo di impiego . Lui contiene del ottime informazioni importanti riguardante le regole sicurezza , installazione E manutenzione . Per favore mantenere Questo moda di occupazione . Per favore In informare nella misura Di possibile tutto nuovo utente .

Del note , parenti ha il tuo proprio sicurezza O A Buono funzionamento dal frigorifero sono segnalati da UN triangolo avvertimento e / o da IL espress i o n i : (Attenzione ! Attenzione ! Importante !) Per favore Li guardano intensamente .

1. ISTRUZIONI GENERALI DI SICUREZZA

Per la vostra sicurezza e per il corretto utilizzo dell'apparecchio, prima di installare e utilizzare l'apparecchio per la prima volta, leggete attentamente il presente manuale, comprese le avvertenze e i consigli utili in esso contenuti . Per evitare di danneggiare il dispositivo e/o causare lesioni non necessarie, è importante che chiunque utilizzi questo dispositivo ne conosca appieno il funzionamento e le caratteristiche di sicurezza. Conservare queste istruzioni per un uso futuro e ricordarsi di conservarle vicino all'elettrodomestico, in modo da poterle consegnare insieme ad esso in caso di vendita o trasloco. Ciò garantirà il funzionamento ottimale del dispositivo.

Per evitare qualsiasi rischio di lesioni, conservare questo avviso. Il produttore non può essere ritenuto responsabile in caso di uso improprio del dispositivo.

Sicurezza dei bambini e di altre persone vulnerabili

- Questo apparecchio può essere utilizzato da bambini di età pari o superiore a 8 anni e da persone con capacità fisiche, sensoriali o mentali ridotte o che non hanno ricevuto istruzioni su come utilizzare l'apparecchio, a condizione che siano sorvegliati da una persona informata e consapevole dei rischi connessi. I bambini non devono giocare con l'apparecchio. La pulizia e la manutenzione a cura dell'utente non devono essere eseguite da bambini, a meno che non abbiano più di 8 anni e siano sorvegliati.
- Tenere tutti gli imballaggi fuori dalla portata dei bambini, poiché sussiste il rischio di soffocamento.
- Se decidete di smaltire l'apparecchio, staccatelo dalla presa a muro, tagliate il cavo di collegamento (il più vicino possibile all'apparecchio) e rimuovete la porta per evitare che i bambini possano giocarci e chiudersi all'interno.
- Tenere l'apparecchio e il relativo cavo fuori dalla portata dei bambini di età inferiore agli 8 anni.
- I bambini di età compresa tra 3 e 8 anni possono caricare e scaricare il dispositivo

SICUREZZA GENERALE

ATTENZIONE — Questo apparecchio è progettato per l'uso in un ambiente domestico.

ATTENZIONE — Non conservare mai sostanze infiammabili, come bombolette spray,

all'interno dell'apparecchio, poiché potrebbero fuoriuscire.

ATTENZIONE — Se il cavo di alimentazione è danneggiato, è necessario farlo sostituire immediatamente dal produttore o da un rivenditore qualificato per evitare qualsiasi rischio di scossa elettrica.

ATTENZIONE — Non danneggiare il circuito di refrigerazione.

ATTENZIONE — Non utilizzare apparecchi elettrici all'interno del vano, a meno che non siano autorizzati dal produttore.

ATTENZIONE — Il sistema refrigerante e di isolamento contengono gas infiammabili. Quando si smaltisce l'apparecchio, farlo presso un centro di raccolta autorizzato. Non esporre mai il dispositivo alle fiamme.

Liquido refrigerante

Nel circuito refrigerante dell'apparecchio viene utilizzato il refrigerante isobutano (R). 600aÈ un gas naturale altamente infiammabile e quindi pericoloso per l'ambiente. Durante il trasporto e l'installazione dell'apparecchio, verificare che nessuno dei componenti del circuito frigorifero sia danneggiato. Il refrigerante (R 600a) è un liquido infiammabile.

Attenzione: pericolo di incendio

Se il circuito frigorifero è danneggiato:

- Evitare fiamme libere e qualsiasi fonte di accensione.
- Aerare bene il locale in cui si trova l’apparecchio.

È pericoloso modificare in qualsiasi modo la composizione di questo dispositivo.

Eventuali danni al cavo potrebbero causare cortocircuiti e/o folgorazioni.

Sicurezza elettrica

- Non possiamo essere ritenuti responsabili per eventuali incidenti causati da un'installazione elettrica non idonea.
- Il cavo di alimentazione non deve essere prolungato. Non utilizzare prolunghe, adattatori o prese multiple.
- Controllare attentamente che la presa a muro non sia danneggiata. Una presa a muro difettosa potrebbe causare il surriscaldamento e l'esplosione dell'apparecchio.
- Assicuratevi di avere accesso alla presa a muro dell'elettrodomestico.
- Non tirare mai il cavo principale.
- Non rimuovere mai la messa a terra.
- Se la presa a muro è allentata, non collegare il cavo. Esiste il rischio di folgorazione o incendio.
- Questo dispositivo funziona con una corrente monofase di 220~240V/50Hz. L'apparecchio deve essere utilizzato con una presa a muro collegata a terra secondo le attuali raccomandazioni.

- Se il cavo di alimentazione è danneggiato, non sostituirlo ma contattare il servizio post-vendita.
- La presa di corrente deve essere facilmente accessibile ma fuori dalla portata dei bambini. In caso di dubbi, contattare l'installatore.
- Fare attenzione a non pizzicare o danneggiare il cavo durante l'installazione.

Uso quotidiano

- Attenzione! Gli apparecchi frigoriferi senza scomparto a 4 stelle non sono adatti al congelamento degli alimenti.
- Non conservare mai sostanze o liquidi infiammabili all'interno dell'apparecchio; ciò causerebbe un rischio di esposizione.
- Non utilizzare altri apparecchi elettrici all'interno dell'unità (frullatori, gelatiere elettriche, ecc.).
- Non refrigerare mai bottiglie o barattoli contenenti liquidi se non sono pieni solo per 2/3. Il congelamento fa espandere i liquidi e il contenitore potrebbe esplodere.
- Quando si scollega l'apparecchio, tenere sempre la spina con le mani e non tirare il cavo.
- Non esporre il dispositivo alla luce solare diretta.
- Per evitare il rischio di incendio, tenere il dispositivo lontano da candele, apparecchi di illuminazione e altre fiamme libere.
- Questo apparecchio è destinato esclusivamente alla conservazione di alimenti.
- Il dispositivo è pesante. Fare attenzione quando lo si sposta.
- Se il tuo dispositivo è dotato di rotelle, ricorda che servono solo per facilitare piccoli spostamenti. Non spostarlo durante i tragitti più lunghi.
- Non utilizzare mai il dispositivo o le sue parti come sostegno.
- Per evitare che oggetti cadano e il dispositivo venga danneggiato, non sovraccaricare i vani portaoggetti.

Attenzione! Pulizia e manutenzione

- Prima di qualsiasi intervento di manutenzione, staccare la spina e spegnere l'apparecchio.
- Non pulire l'apparecchio con oggetti metallici, sistemi a vapore, oli volatili, solventi organici o componenti abrasivi.
- Non utilizzare oggetti taglienti o appuntiti per rimuovere il ghiaccio. Utilizzare un raschietto di plastica.

Informazioni importanti sull'installazione!

- Questo apparecchio di refrigerazione non è destinato ad essere utilizzato come apparecchio da incasso

- Per garantire collegamenti elettrici corretti, seguire le istruzioni fornite nel presente manuale.
- Disimballare il dispositivo e controllarne l'eventuale presenza di danni visibili. Non collegare l'apparecchio se è danneggiato. Segnalare eventuali danni al punto vendita in cui è stato effettuato l'acquisto. In questo caso conservare la confezione.
- Si consiglia di attendere almeno quattro ore prima di collegare l'apparecchio alla rete elettrica, in modo che il compressore venga adeguatamente rifornito di olio.
- Per evitare il rischio di surriscaldamento è necessaria una buona circolazione dell'aria. Per garantire una ventilazione sufficiente, seguire attentamente le istruzioni di installazione fornite. Questo apparecchio di refrigerazione non è destinato all'uso come apparecchio da incasso.
- Evitare, per quanto possibile, che l'apparecchio tocchi le pareti e/o entri in contatto con elementi caldi (compressore, condensatore) per evitare rischi di incendio. Seguire sempre attentamente le istruzioni di installazione.
- L'apparecchio non deve essere posizionato vicino a termosifoni o piani cottura.
- Assicurarsi che le prese siano accessibili una volta installato il dispositivo.

RISPARMIO ENERGETICO

- Per limitare il consumo energetico del tuo dispositivo:
- Installarlo in un luogo adatto (vedere capitolo “Installazione”).
- Tenere le porte aperte il meno possibile.
- Non mettere nell'apparecchio alimenti ancora caldi.
- Per garantire il funzionamento ottimale dell’apparecchio, è consigliabile pulire periodicamente il condensatore (vedere il capitolo “Manutenzione”).
- Assicuratevi che l'elettrodomestico funzioni in modo ottimale evitando che si accumuli troppa brina nel frigorifero (sbrinatelo quando lo spessore della brina supera i 5° -6 mmC).
- Controllare periodicamente le guarnizioni delle porte e accertarsi che si chiudano sempre in modo efficace. In caso contrario, contattare il servizio post-vendita.

Raccomandazioni di layout :

Per far sì che l'energia venga utilizzata nel modo più razionale possibile dall'apparecchio di refrigerazione, si consiglia di disporre le dotazioni dell'elettrodomestico (cassetti, contenitori, ripiani, ecc.) come segue. Qualsiasi modifica a questa disposizione potrebbe avere un impatto sul consumo energetico del dispositivo.

Risoluzione dei problemi e pezzi di ricambio

- Qualsiasi lavoro elettrico deve essere eseguito da un tecnico qualificato e competente.
- La manutenzione di questo dispositivo deve essere effettuata presso un centro riparazioni autorizzato e devono essere utilizzati esclusivamente ricambi originali.

I pezzi di ricambio estetici e funzionali conformi al **REGOLAMENTO (UE) 2019/2019 (allegato II, punto 3.)** sono messi a disposizione dei riparatori professionisti e degli utenti finali per un periodo massimo di 7 anni o 10 anni (elenco nell'allegato II, punti 3.a.1 e 3.a.2) a partire dall'immissione sul mercato dell'ultima unità del modello. L'elenco dei pezzi di ricambio e la procedura per ordinarli (accesso professionale / accesso privato) sono disponibili sul sito www.interfroidservices.fr o per posta al seguente indirizzo: FRIO - Interfroid Services, 123 Route du Chêne - 72230 ARNAGE.

Per gli altri pezzi di ricambio funzionali non specificati nel Regolamento UE 2019/2019, la disponibilità è di 7 anni.

La garanzia del produttore è di 1 anno per le parti funzionali.



R600a

Istruzioni di sicurezza

Attenzione: non utilizzare dispositivi meccanici o altri mezzi per accelerare il processo di sbrinamento, diversi da quelli raccomandati dal produttore.

Attenzione: non ostruire le griglie di ventilazione dell'apparecchio.

Attenzione: non conservare sostanze esplosive, come bombolette spray con propellenti infiammabili, in questo dispositivo.

Attenzione: Non danneggiare il circuito di refrigerazione dell'apparecchio.

Attenzione: le unità di refrigerazione che funzionano con isobutano (R 600a) non possono essere posizionate in un'area con fonti di accensione (ad esempio, contatti elettrici non sigillati o dove il refrigerante potrebbe accumularsi in caso di perdita). Il tipo di refrigerante è indicato sulla targhetta identificativa dell'armadio.

Attenzione: non utilizzare apparecchi elettrici all'interno degli appositi scomparti, a meno che non siano del tipo raccomandato dal produttore.

Questo dispositivo è conforme a tutte le attuali direttive europee e a tutti gli eventuali emendamenti.

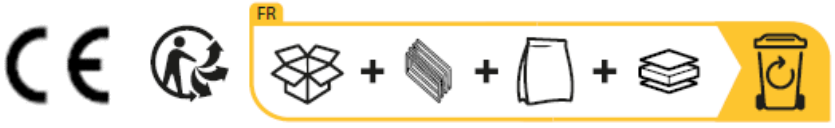

2. DESCRIZIONE DEL DISPOSITIVO

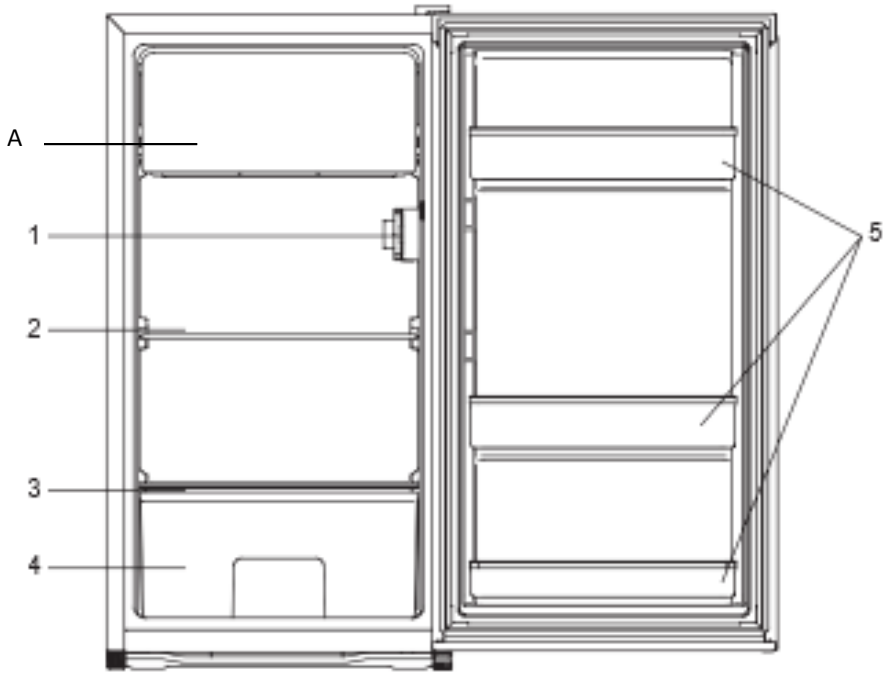

HA	Porta del congelatore 0*	**3**	Ripiano del cassetto della verdura
1	Termostato	**4**	cassetto delle verdure
2	Mensola	**5**	Balcone

Per saperne di più sul tuo prodotto, consulta il database EPREL online. Come definito nel regolamento delegato (UE) 2019/2016 della Commissione, tutte le informazioni relative a questo apparecchio di refrigerazione sono disponibili nel database EPREL (banca dati europea dei prodotti per l'etichettatura energetica). Questo database consente di consultare le informazioni e la documentazione tecnica del vostro apparecchio di refrigerazione.

Puoi accedere al database EPREL scansionando il codice QR sull'etichetta energetica del tuo elettrodomestico o andando direttamente su: www.ec.europa.eu e inserendo il modello del tuo elettrodomestico da refrigerazione.

3. ISTRUZIONI DI INSTALLAZIONE

Posizione

Quando si sceglie la posizione per l'elettrodomestico, occorre assicurarsi che il pavimento sia piano e stabile e che la stanza sia ben ventilata. Dovrebbe essere mantenuta una temperatura ambiente media.

CLASSE	SIMBOLO	INTERVALLO DI TEMPERATURA AMBIENTE (°C)
Temperata estesa	SN	Da +10°C a +32°C
Temperata	N	Da +16°C a +32°C
Subtropicale	ST	Da +16°C a +38°C
Tropicale	T	Da +16°C a +43°C

Questa temperatura è specifica in base alla classe climatica dell'apparecchio: **N-ST** : Questo apparecchio di refrigerazione è destinato all'uso a temperature ambiente comprese tra 16°C e 38°C.

Evitare di posizionare il frigorifero vicino a fonti di calore, come fornelli, caldaie o termosifoni. Evitare inoltre la luce solare diretta nelle dependance o nelle verande. Se si posiziona il frigorifero in una dependance, ad esempio un garage o una dependance, assicurarsi che sia posizionato sopra la zona umida, altrimenti si formerà della condensa sull'unità. Non collocare mai il frigorifero in una nicchia del muro, in mobili a muro o su mobili quando è in funzione, perché la griglia posteriore potrebbe diventare calda e anche i lati potrebbero diventare molto caldi. Deve quindi essere installato in modo che la parte posteriore del frigorifero abbia almeno 10 cm di spazio libero e i lati 10 cm.

Aggiornamento

Se il frigorifero non è in piano, la guarnizione della porta e l'allineamento magnetico ne risentiranno. Una volta sistemato il frigorifero nella sua posizione definitiva, regolare i piedini regolabili nella parte anteriore ruotandoli.

Pulizia prima del primo utilizzo

Pulisci l'interno del frigorifero con una soluzione di bicarbonato di sodio diluito. Quindi risciacquare con acqua tiepida utilizzando una spugna o un panno umido. Lavare i bidoni e gli scaffali. In acqua calda e sapone e asciugare completamente.

Prima di collegare il dispositivo

Verificare di avere una presa elettrica compatibile con la spina fornita con il frigorifero. In caso contrario, consultare la sezione intitolata INFORMAZIONI ELETTRICHE.

NON ACCENDERE IL FRIGORIFERO PER QUATTRO ORE DOPO AVER SPOSTATO IL FRIGORIFERO.

Il liquido refrigerante ha bisogno di tempo per depositarsi. Se l'unità viene spenta in qualsiasi momento, attendere 30 minuti prima di ricollegarla per consentire al refrigerante di depositarsi correttamente.

Prima di riempire il dispositivo

Prima di riporre gli alimenti nel frigorifero, collegalo alla presa elettrica e attendi 4 ore per assicurarti che funzioni correttamente.

Cambia la direzione della porta

Se il luogo di installazione lo richiede, è possibile modificare il lato di apertura della porta del frigorifero da destro a sinistro.

1. Rimuovere le viti (6) che fissano il coperchio superiore (7) e rimuovere il coperchio.
2. Rimuovere le due viti (1) che fissano la cerniera superiore destra (5) al telaio e rimuoverle.
3. Sollevare la porta e posizionarla su una superficie imbottita per evitare di graffiarla.
4. Rimuovere le due viti (8) che fissano la cerniera inferiore (2) e rimuoverle.
5. Rimuovere il piede anteriore (4) e spostarlo sul lato destro.
6. Prima di inserire la cerniera inferiore (2), rimuovere il tappo (9) e invertire il senso della cerniera inferiore. Successivamente, installare la cerniera inferiore (2) sul lato sinistro della

struttura inferiore con due viti (8).
7. Inserire il tappo (9) nella cerniera inferiore (2).
8. Posizionare la porta nella posizione corretta, assicurandosi che poggi sulla cerniera inferiore (2).
9. Mantenendo la porta in posizione chiusa, fissare la cerniera superiore (5) al lato sinistro della struttura superiore con due viti (1). Ricordarsi di non stringere le viti (1) finché la parte superiore della porta non è a livello con la struttura superiore.
10. Installare il coperchio superiore nella parte sopra il dispositivo utilizzando le viti (6).

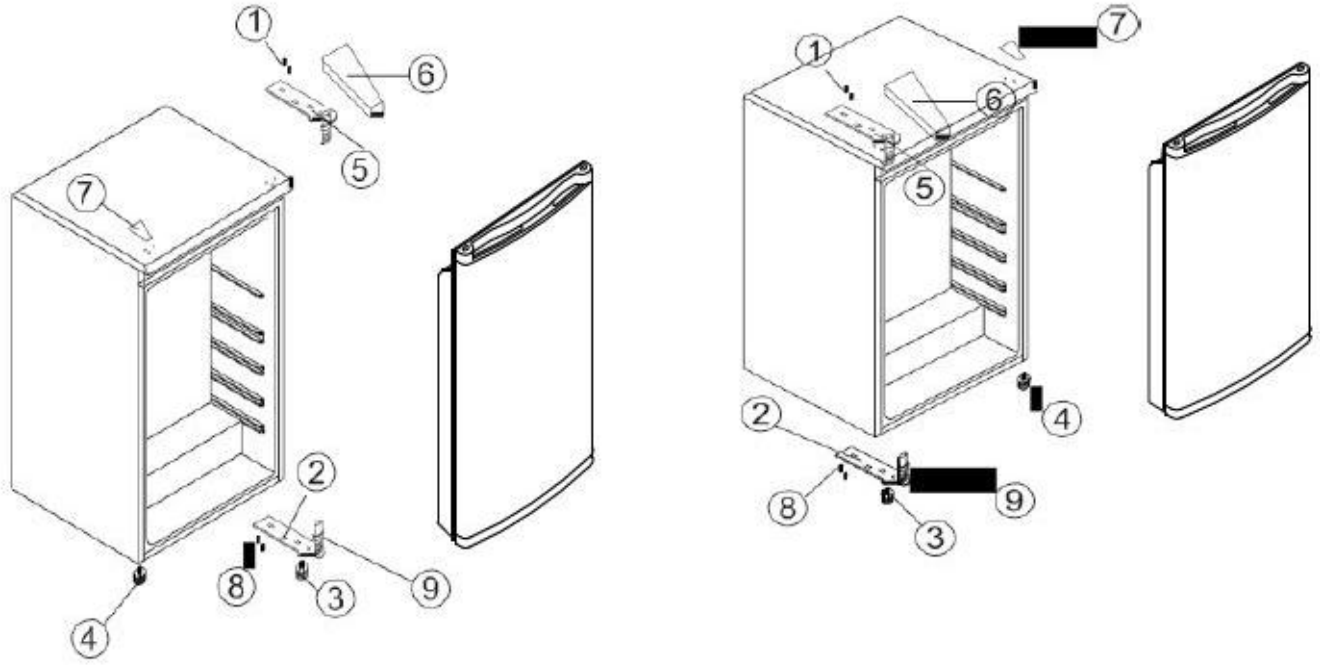

4. USO E REGOLAZIONE DEL DISPOSITIVO

Regola il ge Di la temperatura

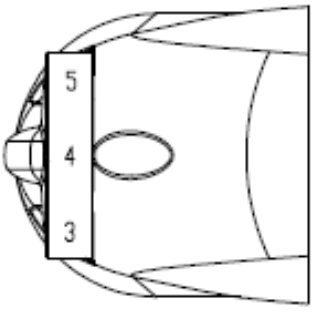

Il frigorifero è dotato di un termostato situato all'interno dell'elettrodomestico.

La prima volta che accendete l'elettrodomestico, impostate il termostato su "4" e lasciatelo funzionare a vuoto per 4 ore prima di riporvi gli alimenti, in modo che si raffreddino a sufficienza.

Il termostato va dal valore più caldo “1” al valore più freddo “7”. Regolare la temperatura secondo necessità. "4" sembra appropriato per l'uso in casa o in ufficio (temperatura ambiente 25°C).

Per spegnere il frigorifero, ruotare il termostato su 0.

Il termostato dell'apparecchio ha 7 impostazioni. Il dispositivo garantisce il mantenimento della temperatura fintanto che è in funzione e utilizzato in normali condizioni d'uso. La temperatura all'interno dell'elettrodomestico può essere influenzata da molti fattori: la temperatura ambiente, l'esposizione alla luce solare, il numero di aperture della porta e la quantità di alimenti conservati... Lievi variazioni di temperatura sono perfettamente normali.

- Impostazione MIN (da 1 a 4): temperatura media del vano da 8 a 6°C
- Impostazione MED (da 4 a 6): temperatura media del vano da 6 a 4°C
- Impostazione MAX (da 6 a 7): temperatura media del vano da 4 a 2°C

NOTA :

- Portando il termostato su 0 si arresta il ciclo di raffreddamento ma non si spegne il frigorifero.
- Se l'apparecchio è scollegato o perde corrente; attendere 3-5 minuti prima di riavviarlo, altrimenti il frigorifero non si riavvierà.
- Se si decide di modificare la temperatura, agire sul termostato a intervalli di un'unità alla volta. Attendere alcune ore affinché la temperatura si stabilizzi al livello desiderato.

Non lasciare la porta aperta troppo a lungo per evitare che la temperatura interna aumenti troppo.

CARTELLINO "ZONA FREDDA" (a seconda del modello)



Troverete il simbolo opposto nel vostro frigorifero.
Indica chiaramente la posizione della zona più fredda del dispositivo, dove la temperatura è inferiore o uguale a +4°C.
In questa zona, un indicatore di temperatura consente di verificare che il frigorifero sia impostato correttamente.

INDICATORE DI TEMPERATURA ***(a seconda del modello)***

● Regola il tuo termostato

OK Temperatura corretta

⚠ ***Attenzione: l'apertura prolungata della porta del frigorifero provoca un aumento della temperatura interna. Affinché la lettura dell'indicatore sia corretta, è necessario effettuarla entro 30 secondi dall'apertura della porta.***

5. CONSERVAZIONE DEGLI ALIMENTI

La conservazione dei prodotti alimentari deve rispettare le temperature di conservazione regolamentari stabilite dall'Agenzia francese per la sicurezza sanitaria alimentare, ambientale e del lavoro (ANSES). Il mancato rispetto di queste temperature di conservazione comporta rischi di avvelenamento e spreco alimentare.

PREPARAZIONE DEL CIBO

Confeziona bene gli alimenti freschi: questo aiuterà a conservarne l'aroma, il colore, l'umidità e la freschezza. In questo modo si evita anche che il sapore di alcuni alimenti venga trasmesso ad altri. Nel cassetto della verdura possono essere conservate solo verdure, frutta e insalate senza imballaggio. Lasciare raffreddare cibi e bevande caldi fuori dall'apparecchio. Rimuovere l'imballaggio di cartone dai vasetti di yogurt. Controlla la data di scadenza sui prodotti che hai acquistato. Non deve essere superato.

CONSERVAZIONE DEGLI ALIMENTI

La temperatura all'interno del frigorifero non è uniforme. Alcune zone sono più fredde di altre e dovresti conservare gli alimenti in base alla loro natura nell'area appropriata del tuo frigorifero per garantire una conservazione corretta e sicura. Lasciare spazio tra gli alimenti per consentire all'aria di circolare liberamente ed evitare la contaminazione tra prodotti alimentari diversi. Non posizionare imballaggi o alimenti a contatto con la parete posteriore dell'apparecchio; si tratta di una zona particolarmente fredda e umida dell'apparecchio; Durante il normale funzionamento del frigorifero, lì si condensano le gocce d'acqua e di brina.

La zona più fredda, contrassegnata dal logo “OK”, è destinata agli alimenti delicati, sensibili e altamente deperibili: carne, pollame, pesce, salumi, piatti pronti, insalate miste, preparati e dolci a base di uova o panna, pasta fresca, pasta per torte, pizza/quiche, prodotti freschi e formaggi a latte crudo, verdure pronte all’uso vendute in sacchetti di plastica e, più in generale, prodotti freschi la cui data di scadenza (BBD) è associata a una temperatura di conservazione pari o inferiore a +4°C.

Conservazione e stoccaggio degli alimenti.

Con le impostazioni consigliate, il tempo di conservazione migliore in frigorifero non supera i 3 giorni; Il tempo di conservazione ottimale può ridurre altri parametri.

Vani frigo	**Tipo di cibo**
Porta, mensole	Alimenti contenenti conservanti naturali, come succhi, bevande, condimenti. Non conservare alimenti deperibili.
Cassetto delle verdure	Frutta, erbe e verdure. Non conservare banane, cipolle, patate, aglio.
Ripiani bassi	Latticini.
Ripiani alti	Cibo che non ha bisogno di essere preparato.

Il mancato rispetto di queste temperature di conservazione comporta rischi di avvelenamento e spreco alimentare. Per una conservazione ottimale degli alimenti si consiglia di impostare le temperature dei comparti come segue:

Condizioni di archiviazione				
Scomparto	**Tipo di scomparto**	**T°C mini**	**T°C maxi**	**T°C depositare**
Scomparto per alimenti non congelati	Scomparto per alimenti freschi	0	8	4
Scomparto per alimenti altamente deperibili	Alimenti altamente deperibili	-3	3	2
Scomparto per alimenti congelati	Senza stelle e produzione di ghiaccio	s.o.	0	0
	1 stelle	s.o.	-6	-6
	2 stelle	s.o.	-12	-12
	3 stelle	s.o.	-18	-18

	4 stelle	s.o.	-18	-18

	Tipo di scomparto	**Temperatura di conservazione [°C]**	**Tipo di cibo**
1	Frigo	+2<=+8	Uova, cibi cotti, cibi confezionati, frutta e verdura, prodotti di uso quotidiano, dolci, bevande e altri alimenti non adatti al congelamento
2	congelatore a 4 stelle	<=-18	Frutti di mare (pesce, gamberi, molluschi) acqua dolce, frutti di mare e carne (tempo di conservazione consigliato 3 mesi, una conservazione più lunga altererà il gusto e le qualità nutrizionali) Adatto per alimenti congelati
3	congelatore a 3 stelle	<=-18	Frutti di mare (pesce, gamberi, molluschi) acqua dolce, frutti di mare e carne (tempo di conservazione consigliato 3 mesi, una conservazione più lunga altererà il gusto e le qualità nutrizionali) Adatto per alimenti congelati
4	congelatore a 2 stelle	<=-12	Frutti di mare (pesce, gamberi, molluschi) acqua dolce, frutti di mare e carne (tempo di conservazione consigliato 2 mesi, una conservazione più lunga altererà il gusto e le qualità nutrizionali) Adatto per alimenti congelati
5	congelatore a 1 stella	<=-6	Frutti di mare (pesce, gamberi, molluschi) acqua dolce, frutti di mare e carne (tempo di conservazione consigliato 1 mese, una conservazione più lunga altererà il gusto e le qualità nutrizionali) Adatto per alimenti congelati
6	Scomparto 0 stelle	-6<=0	Maiale, manzo, pesce, pollo, alimenti trasformati (alimento da consumare il giorno dell'apertura, tempo di conservazione consigliato 3 giorni) Non adatto a prodotti congelati
7	Costi	2<=3	Maiale, Manzo, Pesce, Pollo (alimento da consumare il giorno dell'apertura o fino a 2 giorni dopo, tempo di conservazione consigliato 7 giorni) Non adatto a prodotti congelati
8	Cibo fresco	0<=4	Maiale, manzo, pesce, pollo, alimenti trasformati (alimento da consumare il giorno dell'apertura, durata di conservazione consigliata di 3 giorni)
9	Vini	5<=20	rosso, bianco , spumante

SCOMPARTO GHIACCIO

Il tuo apparecchio non ti consente di congelare gli alimenti, è dotato solo di uno scomparto per i cubetti di ghiaccio (congelatore 0*). Ti permetterà di creare cubetti di ghiaccio. La temperatura non è sufficientemente bassa per congelare o conservare alimenti congelati o surgelati. Attenzione! Gli apparecchi frigoriferi senza scomparto a 4 stelle non sono adatti al congelamento degli alimenti.

6. CURA E MANUTENZIONE

Sbrinamento

Lo sbrinamento della sezione frigorifero del vostro elettrodomestico è completamente manuale. Asciugare l'acqua di sbrinamento che fuoriesce con un panno morbido.

È necessario sbrinare manualmente la sezione fresca quando lo spessore della brina accumulata è di circa 2 mm:

- Per lo sbrinamento, impostare il termostato su "0".
- Scollegare l'apparecchio dalla rete elettrica.
- Rimuovi tutti i contenuti dal tuo dispositivo.
- Lasciare aperta la porta del vano frigorifero dell'elettrodomestico per consentire al ghiaccio di sciogliersi.
- Se necessario, rimuovere i pezzi di ghiaccio più grandi con un panno o qualcosa che non danneggi i lati.
- Non utilizzare acqua calda o altri dispositivi di riscaldamento elettrico per sciogliere il ghiaccio accumulato.
- Dopo lo sbrinamento, rimuovere eventuali accumuli di ghiaccio/acqua e pulire l'apparecchio con un panno morbido.
- Riavviare il dispositivo seguendo le istruzioni iniziali. Non usare mai un coltello o un altro strumento affilato per raschiare il ghiaccio all'interno **.**

Pulizia dell'interno del dispositivo

Dovresti pulire l'interno del frigorifero con una soluzione di bicarbonato di sodio diluito . Quindi risciacquare con acqua tiepida utilizzando una spugna o un panno umido e asciugare. Lavare gli accessori in acqua calda e sapone e assicurarsi che siano completamente asciutti prima di rimetterli al loro posto.

Attenzione : assicurarsi che nessun pezzo di cibo ostruisca lo scarico di sbrinamento.

Pulizia dell'esterno dell'apparecchio

Utilizzare un panno morbido e non usare detergenti abrasivi per non danneggiare la superficie. La griglia del condensatore sul retro del frigorifero e i componenti adiacenti possono essere puliti utilizzando un aspirapolvere o una spazzola morbida per rimuovere la polvere.

Se vai in vacanza

Se si prevede di non utilizzare l'elettrodomestico per diversi mesi, rimuovere tutti gli alimenti, spegnerlo e scollegarlo dalla presa di corrente. Pulire e asciugare accuratamente l'interno e l'esterno dell'apparecchio. Lasciare anche la porta aperta, bloccandola se necessario, per evitare la formazione di condensa, cattivi odori e muffa.

Spostamento del dispositivo

- **Posizione**

Ad esempio, non posizionare il frigorifero vicino a una fonte di calore. Stufa, caldaia o termosifone. Evitare anche la luce solare diretta.

- **Aggiornamento del frigorifero**

Assicurarsi che il frigorifero sia in piano. Utilizzare i piedini girevoli regolabili nella parte anteriore. Se il frigorifero non è in piano, le porte e l'allineamento delle guarnizioni magnetiche

potrebbero risultare compromessi e potrebbero verificarsi malfunzionamenti.

- **Dopo il trasloco, non accendere il frigorifero per 4 ore.**

Dopo ogni movimento, non collegarlo alla presa elettrica per 4 ore. Questo ritardo è necessario per consentire al liquido di raffreddamento di tornare al livello.

- **Facilità**

Il calore viene rilasciato dalle pareti, quindi è importante consentire la circolazione dell'aria attorno all'elettrodomestico.

Risparmio energetico

- Il frigorifero deve essere posizionato nella parte più fresca della stanza, lontano da fonti di calore provenienti da altri elettrodomestici o da impianti di riscaldamento e non esposto alla luce diretta del sole.
- Lasciare raffreddare il cibo caldo a temperatura ambiente prima di riporlo nel frigorifero. Sovraccaricare il frigorifero farà sì che il compressore utilizzi di più. Gli alimenti che si congelano troppo lentamente possono perdere qualità e deteriorarsi.
- Assicuratevi che gli alimenti siano adeguatamente confezionati e asciugate i contenitori prima di riporli nel frigorifero. In questo modo si riduce la formazione di brina all'interno del frigorifero.
- Il vano di conservazione del frigorifero non deve contenere fogli di alluminio o carta oleata. Questi rivestimenti impediscono la normale circolazione dell'aria fredda e rendono il frigorifero meno efficiente.
- Organizzare ed etichettare gli alimenti riduce il tempo di apertura delle porte e le lunghe ricerche. Prendi tutto il cibo di cui hai bisogno in una volta e chiudi la porta il prima possibile.

Spegni il tuo dispositivo

Se si prevede che il dispositivo non funzionerà per un lungo periodo di tempo:

- Rimuovere tutti gli alimenti dall'elettrodomestico
- Spegnere l'apparecchio impostando il termostato sulla posizione 0. Scollegare l'apparecchio.
- Puliscilo bene.
- Lasciare la porta aperta per evitare che gli odori salgano.

Sostituire la lampadina

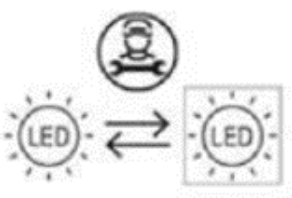

Questo dispositivo è costituito da diodi a emissione luminosa (LED). Questo tipo di diodo non può essere sostituito dal consumatore. La durata di questi LED è solitamente sufficiente per non dover apportare modifiche. Tuttavia, se nonostante tutta la cura impiegata durante la fabbricazione del vostro apparecchio, i LED dovessero risultare difettosi, vi preghiamo di contattare il servizio post-vendita per un eventuale intervento.

7. GUIDA ALLA RISOLUZIONE DEI PROBLEMI

È possibile risolvere facilmente alcuni problemi comuni da soli, risparmiando il costo della chiamata di un riparatore. Prova i seguenti suggerimenti per vedere se il tuo problema può essere risolto senza l'aiuto di uno strumento di risoluzione dei problemi.

Problemi	Soluzioni
Rumori insoliti	✓ Controlla la regolazione dei piedini del tuo dispositivo e la sua stabilità. ✓ Controllare che non sia a contatto con una parete. ✓ Controllare che tutte le parti rimovibili (contenitori, ripiani, ecc.) siano al loro posto.
Il dispositivo non raffredda abbastanza	✓ Controllare che la temperatura sia impostata correttamente. In caso contrario, regolare la temperatura in modo appropriato . ✓ Controllare di non aver inserito nell'apparecchio grandi quantità di cibo o cibi caldi. ✓ Fare attenzione a non aprire troppo spesso la porta dell'elettrodomestico o a lasciarla aperta. ✓ Controllare che la porta sia ben chiusa. ✓ Posizionare il dispositivo lontano da qualsiasi fonte di calore. ✓ Assicurarsi che la ventilazione attorno all'apparecchio sia mantenuta .
Il dispositivo non si raffredda affatto	✓ Controlla che il dispositivo sia collegato correttamente. ✓ Controlla che l'interruttore automatico di casa non sia scattato, che il fusibile non sia bruciato o non sia allentato.
Si sta formando del gelo all'interno del tuo elettrodomestico	✓ Fare attenzione a non aprire troppo spesso la porta dell'elettrodomestico o a lasciarla aperta.
La porta è difficile da aprire	✓ È normale che la porta offra una certa resistenza quando viene aperta, soprattutto se è appena stata chiusa. All'interno dell'elettrodomestico viene creato un piccolo vuoto che garantisce la perfetta tenuta della porta. Basta attendere qualche istante prima di riaprirlo.
La luce non funziona	✓ Controlla che il dispositivo sia collegato correttamente. ✓ Controlla che l'interruttore automatico di casa non sia scattato, che il fusibile non sia bruciato o non sia allentato. ✓ Controllare che la lampadina non sia bruciata e fare riferimento al capitolo "Sostituzione della lampadina".
La condensa appare sulla parte esterna del frigorifero	✓ Ciò potrebbe essere dovuto a una variazione della temperatura ambiente. Asciugare l'eventuale umidità residua. Se il problema persiste, contattare il negozio presso il quale è stato effettuato l'acquisto.
Odore particolare nel dispositivo	✓ Controlla di non aver mangiato cibo andato a male e, in tal caso, buttalo via. ✓ Controlla che gli alimenti dall'odore forte siano confezionati.

8. AMBIENTE



Questo prodotto è conforme alla direttiva UE 2019/290/CE sui rifiuti di apparecchiature elettriche ed elettroniche (RAEE). Assicurandoti che questo prodotto venga smaltito correttamente, contribuirai a prevenire potenziali conseguenze negative per l'ambiente e la salute umana che potrebbero altrimenti derivare da uno smaltimento inappropriato di questo prodotto.

Il simbolo del bidone della spazzatura barrato riportato sull'elettrodomestico indica che il prodotto, alla fine del suo ciclo di vita, deve essere trattato separatamente dagli altri rifiuti

domestici. Deve quindi essere portato presso un centro di raccolta differenziata per apparecchi elettrici e/o elettronici oppure, se si acquista un apparecchio equivalente, presso il rivenditore di questo nuovo apparecchio.

L'utente è tenuto a conferire il dispositivo a fine vita presso gli appositi centri di raccolta. L'adeguata raccolta differenziata per l'avvio successivo dell'apparecchiatura dismessa al riciclaggio, al trattamento e allo smaltimento ambientalmente compatibile contribuisce ad evitare possibili effetti negativi sull'ambiente e sulla salute e favorisce il riciclo dei materiali di cui è composto il prodotto.

Per informazioni più dettagliate sui sistemi di raccolta disponibili, contattare il servizio locale di smaltimento rifiuti o il negozio presso il quale è stato acquistato l'elettrodomestico.

9. ATTENZIONE

Nel tentativo di migliorare costantemente i nostri prodotti, ci riserviamo il diritto di modificare le caratteristiche tecniche senza preavviso.

Le garanzie sui prodotti a marchio FrigeluX sono fornite esclusivamente dai distributori da noi selezionati. Nulla di quanto qui contenuto deve essere interpretato come garanzia aggiuntiva.

FRIO ENTREPRISE non può essere ritenuta responsabile per eventuali errori od omissioni tecnici o editoriali presenti nel presente documento.

Documento non contrattuale.

Il tuo contatto operatore economico è:
FRIO ENTERPRISE
143 Boulevard Pierre Lefaucheux
72230 ARNAGE
Tel: 02 43 21 69 80
E-mail: Operateur@groupefrio.com

Sehr geehrter Kunde,

Vorher von damit es funktioniert Ihr neu Kühlschrank, bitte lesen aufmerksam diese Art der Beschäftigung. Er enthält der sehr gute Informationen Wichtig enbetreffend die Regeln Sicherheit, Installation Und Wartung. Bitte behalten Das Mode der Beschäftigung. Bitte In informieren im Maß von alles möglich neuem Benutzer.

Von den Notizen, Verwandte hat Ihre eigene Sicherheit oder Bei Gut Funktionieren aus dem Kühlschrank werden gemeldet von A Dreieck Warnung und / oder von DIE Ausdrücke: (Achtung! Achtung! Wichtig!) Bitte Sie schauen sie aufmerksam an.

1. ALLGEMEINE SICHERHEITSHINWEISE

Lesen Sie zu Ihrer Sicherheit und zur ordnungsgemäßen Verwendung des Geräts dieses Handbuch, einschließlich der darin enthaltenen Warnungen und nützlichen Tipps, vor der Installation und erstmaligen Verwendung des Geräts sorgfältig durch. Um eine Beschädigung des Geräts und/oder unnötige Verletzungen zu vermeiden, ist es wichtig, dass jeder, der dieses Gerät verwendet, mit seiner Bedienung und den Sicherheitsfunktionen vollständig vertraut ist. Bewahren Sie diese Anleitung für später auf und denken Sie daran, diese neben dem Gerät aufzubewahren, um sie bei einem Verkauf oder Umzug mit weitergeben zu können. Dadurch wird ein optimaler Betrieb des Geräts gewährleistet.

Um Verletzungsgefahren zu vermeiden, bewahren Sie diesen Hinweis auf. Bei unsachgemäßer Handhabung des Gerätes kann der Hersteller nicht haftbar gemacht werden.

Sicherheit von Kindern und anderen schutzbedürftigen Personen

- Dieses Gerät kann von Kindern ab 8 Jahren und von Personen mit eingeschränkten physischen, sensorischen oder geistigen Fähigkeiten oder Personen, die nicht in die Verwendung des Geräts eingewiesen wurden, verwendet werden, sofern sie von einer Person beaufsichtigt werden, die über die damit verbundenen Risiken informiert ist und sich dieser bewusst ist. Kinder sollten nicht mit dem Gerät spielen. Reinigung und Benutzerwartung dürfen nicht von Kindern durchgeführt werden, es sei denn, sie sind älter als 8 Jahre und werden beaufsichtigt.
- Bewahren Sie die gesamte Verpackung außerhalb der Reichweite von Kindern auf, da Erstickungsgefahr besteht.
- Wenn Sie sich für die Entsorgung des Geräts entscheiden, ziehen Sie den Netzstecker aus der Steckdose, schneiden Sie das Anschlusskabel durch (möglichst nahe am Gerät) und entfernen Sie die Tür, um zu verhindern, dass Kinder damit spielen und sich einsperren.
- Bewahren Sie das Gerät und das Kabel außerhalb der Reichweite von Kindern unter 8 Jahren auf.
- Kinder zwischen 3 und 8 Jahren können das Gerät laden und entladen

ALLGEMEINE SICHERHEIT

VORSICHT — Dieses Gerät ist für den Gebrauch im Privathaushalt konzipiert.

VORSICHT — Bewahren Sie niemals entflammbare Substanzen wie Aerosoldosen in diesem Gerät auf, da diese verschüttet werden könnten.

VORSICHT — Wenn das Netzkabel beschädigt ist, müssen Sie es sofort vom Hersteller oder einem qualifizierten Händler austauschen lassen, um die Gefahr eines Stromschlags zu vermeiden.

VORSICHT — Beschädigen Sie den Kühlkreislauf nicht.

VORSICHT — Verwenden Sie im Fach keine Elektrogeräte, es sei denn, der Hersteller hat dies zugelassen.

VORSICHT — Das Kühlmittel und das Isoliersystem enthalten brennbare Gase. Entsorgen Sie das Gerät bei einer autorisierten Sammelstelle. Setzen Sie das Gerät niemals Flammen aus.

Kältemittelflüssigkeit

Im Kältemittelkreislauf des Geräts wird das Kältemittel Isobutan (R) verwendet. 600aEs handelt sich um ein hochentzündliches Erdgas und ist daher eine Gefahr für die Umwelt. Achten Sie beim Transport und bei der Installation des Geräts darauf, dass keine Komponenten des Kältekreislaufs beschädigt werden. Kältemittel (R 600a) ist eine brennbare Flüssigkeit.

Vorsicht: Brandgefahr

Wenn der Kältekreislauf beschädigt, wurde:

- Offene Flammen und jegliche Zündquellen vermeiden.
- Lüften Sie den Raum, in dem sich das Gerät befindet, gut.

Es ist gefährlich, die Zusammensetzung dieses Geräts in irgendeiner Weise zu verändern.

Jede Beschädigung des Kabels kann einen Kurzschluss und/oder einen Stromschlag verursachen.

Elektrische Sicherheit

- Wir können nicht für Vorfälle verantwortlich gemacht werden, die durch eine unsachgemäße Elektroinstallation verursacht werden.
- Das Netzkabel darf nicht verlängert werden. Verwenden Sie keine Verlängerungskabel, Adapter oder Mehrfachsteckdosen.
- Überprüfen Sie sorgfältig, ob die Steckdose beschädigt ist. Eine defekte Steckdose kann dazu führen, dass das Gerät überhitzt und explodiert.
- Stellen Sie sicher, dass Sie Zugang zur Steckdose für das Gerät haben.
- Ziehen Sie niemals am Hauptkabel.
- Entfernen Sie niemals die Erdung.
- Wenn die Steckdose locker ist, stecken Sie das Kabel nicht ein. Es besteht die Gefahr eines Stromschlags oder Brandes.

- Dieses Gerät wird mit einem Einphasenstrom von 220–240 V/50 Hz betrieben. Das Gerät muss an eine Wandsteckdose angeschlossen werden, die gemäß den geltenden Empfehlungen geerdet ist.
- Wenn das Netzkabel beschädigt ist, ersetzen Sie es nicht, sondern wenden Sie sich an Ihren Kundendienst.
- Die Steckdose muss leicht zugänglich, jedoch außerhalb der Reichweite von Kindern sein. Wenn Sie unsicher sind, wenden Sie sich an Ihren Installateur.
- Achten Sie darauf, das Kabel während der Installation nicht einzuklemmen oder zu beschädigen.

Täglicher Gebrauch

- Aufmerksamkeit ! Kühlgeräte ohne 4-Sterne-Fach sind nicht zum Einfrieren von Lebensmitteln geeignet.
- Lagern Sie niemals brennbare Stoffe oder Flüssigkeiten im Gerät. dadurch würde ein Expositionsrisiko entstehen.
- Betreiben Sie innerhalb dieses Geräts keine anderen Elektrogeräte (Mixer, elektrische Eismaschinen usw.).
- Kühlen Sie Flaschen oder Gläser mit Flüssigkeiten niemals, wenn sie nicht nur zu 2/3 gefüllt sind. Durch das Einfrieren dehnt sich die Flüssigkeit aus und der Behälter kann explodieren.
- Halten Sie beim Herausziehen des Netzsteckers immer den Stecker in der Hand und ziehen Sie nicht am Kabel.
- Setzen Sie das Gerät keiner direkten Sonneneinstrahlung aus.
- Um Brandgefahr zu vermeiden, sollte das Gerät von Kerzen, Lampen und anderen offenen Flammen ferngehalten werden.
- Dieses Gerät ist ausschließlich für die Lagerung von Lebensmitteln bestimmt.
- Das Gerät ist schwer. Seien Sie beim Bewegen vorsichtig.
- Wenn Ihr Gerät mit Rollen ausgestattet ist, denken Sie daran, dass diese nur dazu dienen, kleine Bewegungen zu ermöglichen. Bewegen Sie es nicht auf längeren Fahrten.
- Verwenden Sie das Gerät oder seine Teile niemals, um sich abzustützen.
- Um herabfallende Gegenstände und eine Beschädigung des Geräts zu vermeiden, überladen Sie die Gerätefächer nicht.

Aufmerksamkeit ! Reinigung und Wartung

- Ziehen Sie vor jeder Wartung den Netzstecker des Geräts und schalten Sie die Stromversorgung aus.
- Reinigen Sie das Gerät nicht mit Metallgegenständen, Dampfsystemen, flüchtigen Ölen, organischen Lösungsmitteln oder scheuernden Bestandteilen.

- Verwenden Sie zum Entfernen von Eis keine scharfen oder spitzen Gegenstände. Verwenden Sie einen Kunststoffschaber.

Wichtige Hinweise zur Montage!

- Dieses Kühlgerät ist nicht als Einbaugerät vorgesehen.
- Um einen korrekten elektrischen Anschluss sicherzustellen, befolgen Sie die Anweisungen in diesem Handbuch.
- Packen Sie das Gerät aus und prüfen Sie es auf sichtbare Schäden. Schließen Sie das Gerät nicht an die Stromversorgung an, wenn es beschädigt. Melden Sie etwaige Schäden der Verkaufsstelle, bei der Sie das Produkt gekauft haben. Bewahren Sie in diesem Fall die Verpackung auf.
- Es wird empfohlen, mindestens vier Stunden zu warten, bevor das Gerät an die Stromversorgung angeschlossen wird, damit der Kompressor ausreichend mit Öl versorgt wird.
- Um die Gefahr einer Überhitzung zu vermeiden, ist eine gute Luftzirkulation erforderlich. Um eine ausreichende Belüftung zu gewährleisten, befolgen Sie die mitgelieferten Installationsanweisungen sorgfältig. Dieses Kältegerät ist nicht für den Einsatz als Einbaugerät vorgesehen.
- Vermeiden Sie nach Möglichkeit, dass das Gerät Wände berührt und/oder mit heißen Elementen (Kompressor, Kondensator) in Kontakt kommt, um Brandgefahr zu vermeiden. Befolgen Sie die Installationsanweisungen immer sorgfältig.
- Das Gerät sollte nicht neben Heizkörpern oder Kochfeldern aufgestellt werden.
- Achten Sie darauf, dass die Steckdosen auch nach der Installation des Geräts zugänglich sind.

ENERGIEEINSPARUNGEN

- So begrenzen Sie den Stromverbrauch Ihres Geräts:
- Installieren Sie es an einem geeigneten Ort (siehe Kapitel „Installation“).
- Halten Sie die Türen so wenig wie möglich offen.
- Geben Sie keine noch heißen Lebensmittel in Ihr Gerät.
- Sorgen Sie für eine optimale Funktion Ihres Gerätes, indem Sie den Kondensator regelmäßig reinigen (siehe Kapitel „Wartung“).
- Sorgen Sie für eine optimale Funktion Ihres Geräts, indem Sie verhindern, dass sich zu viel Reif im Kühlschrank ansammelt (tauen Sie ihn ab, wenn die Reifdicke 5 ° -6 mmC überschreitet).
- Überprüfen Sie regelmäßig die Türdichtungen und stellen Sie sicher, dass sie immer richtig schließen. Ist dies nicht der Fall, wenden Sie sich an Ihren Kundendienst.

Layout-Empfehlungen :
Um die Energie des Kühlgeräts möglichst rationell zu nutzen, empfiehlt sich die folgende Anordnung der Geräteausstattung (Schubladen, Behälter, Ablagen etc.). Jede Änderung dieser Anordnung kann Auswirkungen auf den Energieverbrauch des Geräts haben.

Fehlerbehebung und Ersatzteile

- Alle Elektroarbeiten müssen von einem qualifizierten und kompetenten Techniker durchgeführt werden.
- Dieses Gerät muss von einem autorisierten Reparaturzentrum gewartet werden und es dürfen nur Originalteile verwendet werden.

Ästhetische und funktionale Ersatzteile gemäß **der VERORDNUNG (EU) 2019/2019 (Anhang II, Punkt 3.)** werden professionellen Reparaturwerkstätten und Endnutzern für einen Zeitraum von maximal 7 Jahren bzw. 10 Jahren (Liste in Anhang II, Punkt 3.a.1 und 3.a.2) ab Inverkehrbringen des letzten Exemplars des Modells zur Verfügung gestellt. Die Liste der Ersatzteile und das Verfahren zu ihrer Bestellung (Zugriff für Fachleute / Zugriff für Privatpersonen) sind auf der folgenden Website verfügbar: www.interfroidservices.fr oder per Post an die folgende Adresse: FRIO – Interfroid Services, 123 Route du Chêne – 72230 ARNAGE.

Für andere funktionsfähige Ersatzteile, die nicht in der EU-Verordnung 2019/2019 aufgeführt sind, gilt eine Lieferfrist von 7 Jahren.

Die Herstellergarantie beträgt auf Funktionsteile 1 Jahr.



R600a

Sicherheitshinweise

Achtung: Verwenden Sie keine mechanischen Geräte oder andere Mittel zur Beschleunigung des Abtauvorgangs, außer denen, die vom Hersteller empfohlen werden.

Achtung: Blockieren Sie keine Lüftungsgitter am Gerät.

Achtung: Lagern Sie in diesem Gerät keine explosiven Stoffe wie beispielsweise Aerosoldosen mit brennbaren Treibmitteln.

Achtung: Beschädigen Sie nicht den Kältekreislauf des Gerätes.

Achtung: Kälteanlagen, die mit Isobutan (R 600a) betrieben werden, dürfen nicht in der Nähe von Zündquellen aufgestellt werden (z. B. an undichten elektrischen Kontakten oder dort, wo sich im Falle eines Lecks Kältemittel ansammeln könnte). Die Art des Kältemittels ist auf dem Typenschild des Schranks angegeben.

Achtung: Verwenden Sie in den Gerätefächern keine Elektrogeräte, es sei denn, es handelt sich um vom Hersteller empfohlene Geräte.

Dieses Gerät entspricht allen aktuellen europäischen Richtlinien und deren Änderungen.

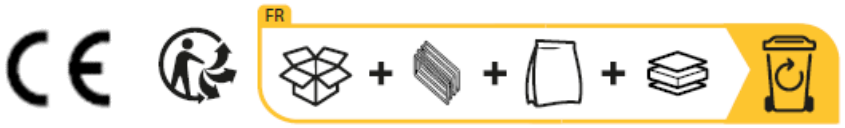

2. BESCHREIBUNG DES GERÄTS

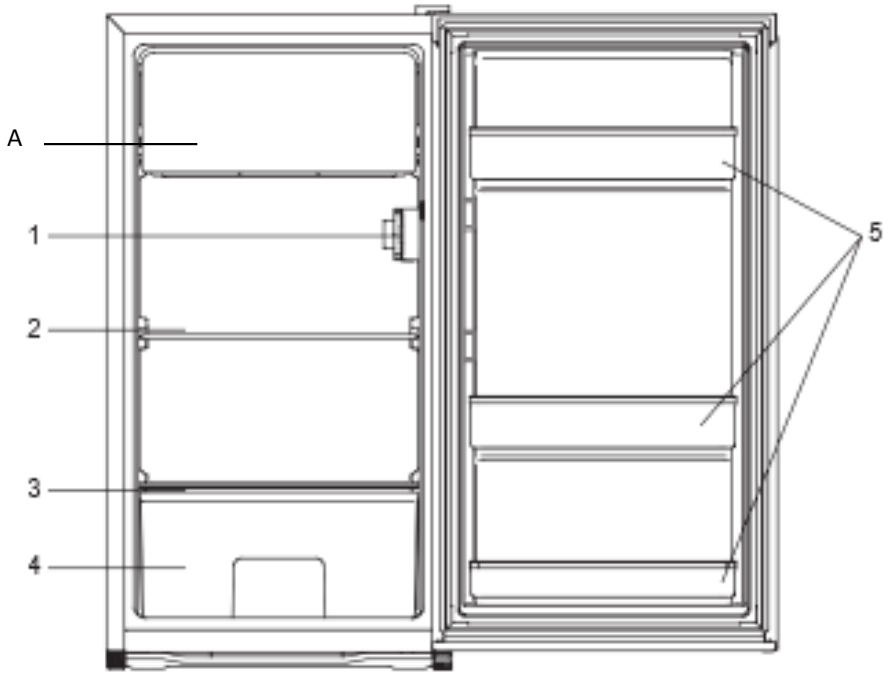

HAT	Gefrierschranktür 0*	**3**	Gemüseschubladenregal
1	Thermostat	**4**	Gemüseschublade
2	Regal	**5**	Balkon

Um mehr über Ihr Produkt zu erfahren, konsultieren Sie die EPREL-Datenbank online. Gemäß der Delegierten Verordnung (EU) 2019/2016 der Kommission sind alle Informationen zu diesem Kühlgerät in der EPREL-Datenbank (Europäische Produktdatenbank für die Energieverbrauchskennzeichnung) verfügbar. In dieser Datenbank können Sie Informationen und technische Unterlagen zu Ihrem Kühlgerät abrufen.

Sie können auf die EPREL-Datenbank zugreifen, indem Sie den QR-Code auf dem Energielabel Ihres Geräts scannen oder direkt zu www.ec.europa.eu gehen und das Modell Ihres Kühlgeräts eingeben.

3. INSTALLATIONSANWEISUNGEN

Standort

Achten Sie bei der Wahl des Aufstellortes Ihres Gerätes darauf, dass der Boden eben und fest ist und der Raum gut belüftet ist. Es sollte eine durchschnittliche Raumtemperatur eingehalten werden.

CLASS	SYMBOL	AMBIENT TEMPERATURES RANGE (°C)
Extended temperate	SN	From +10 to +32
Temperate	N	From +16 to +32
Subtropical	ST	From +16 to +38
Tropical	T	From +16 to +43

Diese Temperatur ist spezifisch und richtet sich nach der Klimaklasse des Geräts: **N-ST** : Dieses Kühlgerät ist für den Einsatz bei Umgebungstemperaturen zwischen 16 °C und 38 °C vorgesehen.

Stellen Sie Ihren Kühlschrank nicht in der Nähe einer Wärmequelle wie einem Herd, Boiler oder Heizkörper auf. Vermeiden Sie auch direkte Sonneneinstrahlung in Nebengebäuden oder auf Veranden. Wenn Sie Ihren Kühlschrank in einem Nebengebäude wie einer Garage oder einem Anbau aufstellen, achten Sie darauf, dass der Kühlschrank über dem feuchten Bereich steht, da sich sonst Kondenswasser am Gerät bildet. Stellen Sie den Kühlschrank niemals in eine Wandnische oder in Einbaumöbel oder Möbel, wenn er in Betrieb ist, da das Gitter an der Rückseite und die Seiten heiß werden können. Er muss daher so eingebaut werden, dass an der Rückseite des Kühlschranks mindestens 10 cm und an den Seiten 10 cm Freiraum vorhanden sind.

Upgrade

Wenn der Kühlschrank nicht waagerecht steht, werden die Türdichtung und die magnetische Ausrichtung beeinträchtigt. Steht der Kühlschrank an seinem endgültigen Platz, justieren Sie die Stellfüße an der Vorderseite durch Drehen.

Reinigung vor dem ersten Gebrauch

Wischen Sie das Innere des Kühlschranks mit einer verdünnten Natronlösung aus. Anschließend mit lauwarmem Wasser und einem feuchten Schwamm oder Tuch abspülen. Waschen Sie die Behälter und Regale. In warmem Seifenwasser und vollständig trocknen.

Bevor Sie Ihr Gerät anschließen

Überprüfen Sie , ob Sie eine Steckdose haben, die mit dem mit dem Kühlschrank gelieferten Stecker kompatibel ist. Wenn nicht, lesen Sie den Abschnitt „ELEKTRISCHE INFORMATIONEN“.

Schalten Sie den Kühlschrank vier Stunden lang nicht ein, nachdem Sie ihn bewegt haben.

Das Kühlmittel braucht Zeit, um sich zu setzen. Wenn das Gerät zu irgendeinem Zeitpunkt ausgeschaltet wird, warten Sie 30 Minuten, bevor Sie es wieder anschließen, damit sich das Kühlmittel richtig setzen kann.

Vor dem Befüllen des Gerätes

Bevor Sie Lebensmittel in Ihrem Kühlschrank lagern, schließen Sie ihn an das Stromnetz an und warten Sie 4 Stunden, um sicherzustellen, dass er ordnungsgemäß funktioniert.

Ändern Sie die Richtung der Tür

Die Öffnungsseite der Kühlschranktür kann von rechts auf links geändert werden, wenn der Aufstellort dies erfordert.

1. Die Schrauben (6) entfernen, mit denen die obere Abdeckung (7) befestigt ist, und die Abdeckung abnehmen.
2. Die beiden Schrauben (1), mit denen das obere rechte Scharnier (5) am Rahmen befestigt ist, lösen und abnehmen.
3. Heben Sie die Tür an und legen Sie sie auf eine gepolsterte Oberfläche, um Kratzer zu vermeiden.

4. Die beiden Schrauben (8) zur Befestigung des unteren Scharniers (2) lösen und abnehmen.
5. Den vorderen Fuß (4) entfernen und auf die rechte Seite verschieben.
6. Vor dem Einsetzen des unteren Scharniers (2) die Kappe (9) entfernen und die Richtung des unteren Scharniers umkehren. Anschließend montieren Sie das untere Scharnier (2) mit zwei Schrauben (8) auf der linken Seite der Unterkonstruktion.
7. Setzen Sie die Kappe (9) in das untere Scharnier (2) ein.
8. Bringen Sie die Tür in die richtige Position und achten Sie darauf, dass sie auf dem unteren Scharnier (2) aufliegt.
9. Halten Sie die Tür in geschlossener Position und befestigen Sie das obere Scharnier (5) mit zwei Schrauben (1) an der linken Seite der oberen Struktur. Denken Sie daran, die Schrauben (1) erst festzuziehen, wenn die Oberseite der Tür auf gleicher Höhe mit der oberen Struktur ist.
10. Befestigen Sie die obere Abdeckung mit den Schrauben (6) im oberen Teil des Geräts.

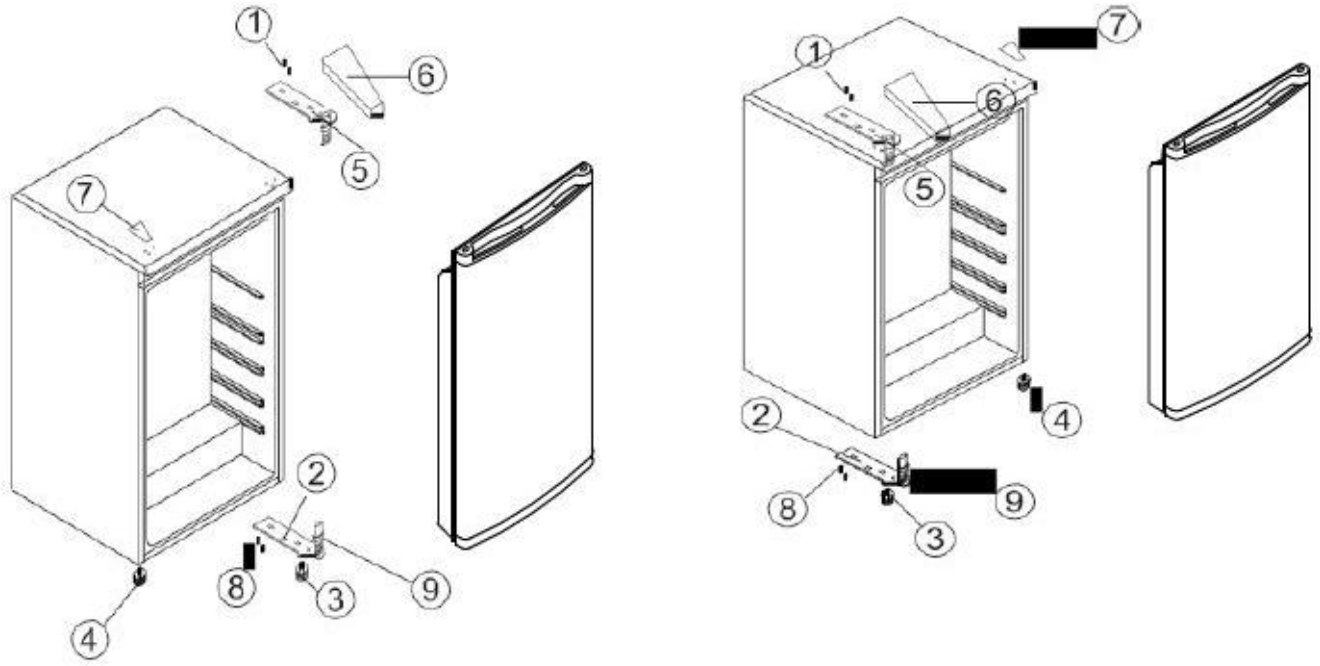

4. VERWENDUNG UND EINSTELLUNG IHRES GERÄTS

Passen Sie die gen der Temperatur

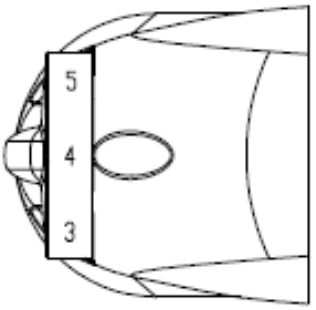

Ihr Kühlschrank ist mit einem Thermostat ausgestattet, das sich im Inneren des Geräts befindet.

Stellen Sie beim ersten Einschalten Ihres Geräts den Thermostat auf „4“ und lassen Sie es 4 Stunden leerlaufen, bevor Sie Lebensmittel darin einlagern, damit diese ausreichend gekühlt werden.

Der Thermostat reicht von der heißesten „1“ bis zur kältesten „7“. Passen Sie die Temperatur nach Bedarf an. „4“ scheint für die Verwendung zu Hause oder im Büro (Raumtemperatur 25°C) angemessen.

Um den Kühlschrank auszuschalten, drehen Sie den Thermostat auf 0.

Der Thermostat des Geräts verfügt über 7 Einstellungen. Das Gerät gewährleistet die Aufrechterhaltung der Temperatur, solange es in Betrieb ist und unter normalen Einsatzbedingungen verwendet wird. Die Temperatur im Gerät kann durch viele Faktoren beeinflusst werden: Umgebungstemperatur, Sonneneinstrahlung, Anzahl der Türöffnungen und Menge der eingelagerten Lebensmittel … Leichte Temperaturschwankungen sind völlig normal.

- MIN-Einstellung (1 bis 4): durchschnittliche Fachtemperatur 8 bis 6 °C
- MED-Einstellung (4 bis 6): Durchschnittstemperatur von Fach 6 bis 4°C
- MAX-Einstellung (6 bis 7): durchschnittliche Fachtemperatur 4 bis 2 °C

NOTIZ :

- Durch Drehen des Thermostats auf 0 wird der Kühlzyklus gestoppt, die Stromzufuhr zum Kühlschrank wird jedoch nicht unterbrochen.
- Wenn das Gerät vom Stromnetz getrennt wird oder die Stromversorgung unterbrochen wird; Warten Sie 3 bis 5 Minuten, bevor Sie ihn neu starten, sonst startet der Kühlschrank nicht neu.
- Wenn Sie die Temperatur ändern möchten, ändern Sie den Thermostat jedes Mal in Schritten von einer Einheit. Warten Sie mehrere Stunden, bis sich die Temperatur auf dem gewünschten Niveau stabilisiert hat.

Lassen Sie die Tür nicht zu lange offen, damit die Innentemperatur nicht zu stark ansteigt.

„KALTE ZONE“-SCHILDERUNG (je nach Modell)

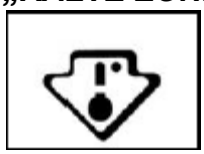

Das nebenstehende Symbol finden Sie in Ihrem Kühlschrank.
Es zeigt deutlich die Position der kältesten Zone Ihres Geräts an, die Temperatur beträgt dort weniger als oder gleich +4 °C.
In diesem Bereich können Sie mithilfe einer Temperaturanzeige überprüfen, ob Ihr Kühlschrank richtig eingestellt ist.

TEMPERATURANZEIGE ***(je nach Modell)***

● Stellen Sie Ihren Thermostat ein

OK Richtige Temperatur

⚠ ***Achtung: Durch längeres Öffnen der Kühlschranktür steigt die Innentemperatur. Damit der Messwert korrekt ist, müssen Sie ihn innerhalb von 30 Sekunden nach dem Öffnen der Tür ablesen.***

5. LEBENSMITTELLAGERUNG

Bei der Lagerung von Lebensmitteln müssen die vorgeschriebenen Lagertemperaturen eingehalten werden, die von der französischen Agentur für Lebensmittelsicherheit, Umwelt- und Arbeitsschutz (ANSES) festgelegt wurden. Bei Nichteinhaltung dieser Lagertemperaturen besteht die Gefahr von Vergiftungen und Lebensmittelabfällen.

LEBENSMITTELZUBEREITUNG

Verpacken Sie frische Lebensmittel gut: So bleiben Aroma, Farbe, Feuchtigkeitsgehalt und Frische erhalten. Dadurch wird auch verhindert, dass der Geschmack bestimmter Lebensmittel auf andere übergeht. Im Gemüsefach können ausschließlich Gemüse, Obst und Salate unverpackt aufbewahrt werden. Lassen Sie heiße Speisen und Getränke außerhalb des Geräts abkühlen. Entfernen Sie die Kartonverpackung um die Joghurtbecher. Überprüfen Sie das Mindesthaltbarkeitsdatum der von Ihnen gekauften Produkte. Sie darf nicht überschritten werden.

LEBENSMITTELAUFBEWAHRUNG

Die Temperatur in Ihrem Kühlschrank ist nicht gleichmäßig. Einige Gebiete sind kälter als andere und Sie sollten Lebensmittel entsprechend ihrer Beschaffenheit im dafür vorgesehenen Bereich Ihres Kühlschranks aufbewahren, um eine ordnungsgemäße und sichere Lagerung zu gewährleisten. Lassen Sie zwischen den Lebensmitteln Platz, damit die Luft ungehindert zirkulieren kann und eine Kontamination zwischen verschiedenen Lebensmitteln vermieden wird. Stellen Sie Verpackungen oder Lebensmittel nicht so ab, dass sie die Wand an der Rückseite des Geräts berühren. dies ist ein besonders kalter und feuchter Bereich des Geräts; Während des normalen Betriebs Ihres Kühlschranks kondensieren dort Wasser- und Frosttropfen.

Die kälteste Zone, gekennzeichnet mit dem „OK“-Logo, ist für empfindliche und leicht verderbliche Lebensmittel vorgesehen: Fleisch, Geflügel, Fisch, Aufschnitt, Fertiggerichte, gemischte Salate, Zubereitungen und Gebäck mit Eiern oder Sahne, frische Nudeln, Tortenböden, Pizza/Quiches, Frischprodukte und Rohmilchkäse, verzehrfertiges Gemüse in Plastiktüten und allgemein Frischprodukte, deren Mindesthaltbarkeitsdatum (MHD) mit einer Lagertemperatur von +4 °C oder weniger verbunden ist.

Konservierung und Lagerung von Lebensmitteln.

Bei der empfohlenen Einstellung beträgt die optimale Lagerzeit im Kühlschrank nicht mehr als 3 Tage; Die optimale Lagerzeit kann andere Parameter reduzieren.

Kühlräume	**Art von Essen**
Tür, Regale	Lebensmittel, die natürliche Konservierungsstoffe enthalten, wie Säfte, Getränke, Gewürze Lagern Sie keine verderblichen Lebensmittel
Gemüseschublade	Obst, Kräuter und Gemüse Lagern Sie keine Bananen, Zwiebeln, Kartoffeln, Knoblauch
Niedrige Regale	Milchprodukte
Hohe Regale	Essen, das nicht zubereitet werden muss

Bei Nichteinhaltung dieser Lagertemperaturen besteht die Gefahr von Vergiftungen und Lebensmittelabfällen. Für eine optimale Konservierung von Lebensmitteln wird empfohlen, die Fachtemperaturen wie folgt einzustellen:

Lagerbedingungen				
Abteil	**Abteiltyp**	**T°C mini**	**T°C maxi**	**T°C Anzahlung**
Fach für ungefrorenes Essen	Fach für frische Lebensmittel	0	8	4
Fach für leicht verderbliche Lebensmittel	Leicht verderbliche Lebensmittel	-3	3	2
Fach für Tiefkühlkost	Sternenlos und Eisherstellung	s.o.	0	0
	1 stern	s.o.	-6	-6
	2 sterne	s.o.	-12	-12
	3 sterne	s.o.	-18	-18
	4 sterne	s.o.	-18	-18

	Fachtyp	**Lagertemperatur [° C]**	**Art der Nahrung**
1	Kühlschrank	+2<=+8	Eier, gekochte Lebensmittel, verpackte Lebensmittel, Obst und Gemüse, Produkte des täglichen Bedarfs, Kuchen, Getränke und andere Lebensmittel, die nicht zum Einfrieren geeignet sind
2	4-Sterne-Gefrierschrank	<=-18	Meeresfrüchte (Fisch, Garnelen, Schalentiere), Süßwasser, Meeresfrüchte und Fleisch (empfohlene Lagerzeit 3 Monate, längere Lagerzeit verändert Geschmack und Nährwerte) Geeignet für Tiefkühlkost
3	3-Sterne-Gefrierschrank	<=-18	Meeresfrüchte (Fisch, Garnelen, Schalentiere), Süßwasser, Meeresfrüchte und Fleisch (empfohlene Lagerzeit 3 Monate, längere Lagerzeit verändert Geschmack und Nährwerte) Geeignet für Tiefkühlkost
4	2-Sterne-Gefrierschrank	<=-12	Meeresfrüchte (Fisch, Garnelen, Schalentiere) Süßwasser, Meeresfrüchte und Fleisch (empfohlene Lagerzeit von 2 Monaten, längere Lagerzeit verändert Geschmack und Nährwerte) Geeignet für Tiefkühlkost
5	1 Stern Gefrierschrank	<=-6	Meeresfrüchte (Fisch, Garnelen, Schalentiere), Süßwasser, Meeresfrüchte und Fleisch (empfohlene Lagerzeit 1 Monat, längere Lagerzeit verändert Geschmack und Nährwerte) Geeignet für Tiefkühlkost
6	Abteil 0 Sterne	-6<=0	Schweinefleisch, Rindfleisch, Fisch, Hähnchen, verarbeitete Lebensmittel (Lebensmittel am Tag des Öffnens verzehren, empfohlene Lagerzeit 3 Tage) Nicht für Tiefkühlprodukte geeignet

7	Kosten	2<=3	Schweinefleisch, Rindfleisch, Fisch, Hähnchen (Lebensmittel am Tag der Öffnung oder bis zu 2 Tage danach verzehren, empfohlene Lagerzeit 7 Tage) Nicht für Tiefkühlprodukte geeignet
8	Frisches Essen	0<=4	Schweinefleisch, Rindfleisch, Fisch, Hühnchen, verarbeitete Lebensmittel (Lebensmittel müssen am Tag des Öffnens verzehrt werden, empfohlene Haltbarkeit 3 Tage)
9	Weine	5<=20	Rot-, Weiß- und Schaumwein

GEFRIERFACH

Ihr Gerät bietet keine Möglichkeit zum Einfrieren von Lebensmitteln, Sie verfügen lediglich über ein Eiswürfelfach (Gefrierfach 0*). Damit können Sie Eiswürfel herstellen. Die Temperatur ist nicht niedrig genug, um gefrorene oder tiefgefrorene Lebensmittel einzufrieren oder aufzubewahren. Aufmerksamkeit! Kühlgeräte ohne 4-Sterne-Fach sind nicht zum Einfrieren von Lebensmitteln geeignet.

6. PFLEGE UND WARTUNG

Auftauen

Das Abtauen des Kühlbereichs Ihres Geräts erfolgt vollständig manuell. Ablaufendes Tauwasser mit einem weichen Tuch aufwischen.

Wenn die angesammelte Reifschicht etwa 2 mm beträgt, muss der Frischluftbereich manuell abgetaut werden:

- Zum Abtauen den Thermostat auf „0“ stellen.
- Trennen Sie das Gerät vom Stromnetz.
- Entfernen Sie alle Inhalte von Ihrem Gerät.
- Lassen Sie die Tür des Kühlfachs Ihres Geräts offen, damit das Eis schmelzen kann.
- Entfernen Sie große Eisstücke gegebenenfalls mit einem Tuch oder etwas, das die Seiten nicht beschädigt.
- Verwenden Sie zum Schmelzen von Eisansammlungen kein heißes Wasser oder andere elektrische Heizgeräte.
- Entfernen Sie nach dem Abtauen sämtliches angesammeltes Eis/Wasser und wischen Sie Ihr Gerät mit einem weichen Tuch ab.
- Starten Sie das Gerät gemäß den ursprünglichen Anweisungen neu. Verwenden Sie niemals ein Messer oder ein anderes scharfes Instrument, um das Eis im Inneren abzukratzen **.**

Reinigen des Geräteinneren

Sie sollten das Innere Ihres Kühlschranks mit einer schwachen Natronlösung reinigen . Anschließend mit einem feuchten Schwamm oder Tuch mit warmem Wasser abspülen und trocken wischen. Waschen Sie Zubehör in warmem Seifenwasser und stellen Sie sicher, dass es vollständig trocken ist, bevor Sie es wieder einsetzen.

Achtung : Achten Sie darauf, dass keine Speisereste den Tauwasserablauf verstopfen.

Reinigen der Geräteaußenseite
Verwenden Sie ein weiches Tuch und kein Scheuermittel, um eine Beschädigung der Oberfläche zu vermeiden.
Das Kondensatorgitter an der Rückseite Ihres Kühlschranks und angrenzende Komponenten können mit einem Staubsauger oder einer weichen Bürste von Staub gereinigt werden.

Wenn Sie in den Urlaub fahren
Wenn Sie Ihr Gerät mehrere Monate lang nicht benutzen, entfernen Sie alle Lebensmittel, schalten Sie das Gerät aus und ziehen Sie den Stecker aus der Steckdose. Reinigen und trocknen Sie das Gerät innen und außen gründlich. Lassen Sie außerdem die Tür offen und blockieren Sie sie gegebenenfalls, um die Bildung von Kondenswasser, Gerüchen und Schimmel zu vermeiden.

Bewegen des Geräts

- **Standort**

Stellen Sie Ihren Kühlschrank beispielsweise nicht in die Nähe einer Wärmequelle. Herd, Boiler oder Heizkörper. Vermeiden Sie außerdem direkte Sonneneinstrahlung.

- **Kühlschrank-Upgrade**

Stellen Sie sicher, dass der Kühlschrank waagerecht steht. Nutzen Sie dazu die drehbaren Stellfüße an der Vorderseite. Wenn der Kühlschrank nicht waagerecht steht, wird die Ausrichtung der Türen und der Magnetdichtungen beeinträchtigt, was zu Fehlfunktionen führen kann.

- **Nach dem Umzug den Kühlschrank 4 Stunden lang nicht einschalten.**

Nach jeder Bewegung sollte es 4 Stunden lang nicht an die Steckdose angeschlossen werden. Diese Verzögerung ist notwendig, damit das Kühlmittel wieder auf den gewünschten Füllstand zurückkehren kann.

- **Einrichtung**

Die Wärme wird von den Wänden abgegeben. Daher ist es wichtig, eine Luftzirkulation um Ihr Gerät herum zu ermöglichen.

Energieeinsparungen

- Der Kühlschrank sollte im kühlsten Teil des Raumes aufgestellt werden, entfernt von Wärmequellen anderer Elektrogeräte oder der Heizung und nicht der direkten Sonneneinstrahlung ausgesetzt.
- Lassen Sie heiße Speisen auf Raumtemperatur abkühlen, bevor Sie sie in den Kühlschrank stellen. Eine Überlastung des Kühlschranks führt zu einer höheren Kompressorbelastung. Lebensmittel, die zu langsam einfrieren, können an Qualität verlieren und verderben.
- Stellen Sie sicher, dass die Lebensmittel ordnungsgemäß verpackt sind, und wischen Sie die Behälter trocken, bevor Sie sie in den Kühlschrank stellen. Dadurch wird die Frostbildung im Kühlschrank verringert.
- Das Ablagefach des Kühlschranks sollte keine Aluminiumfolie oder Wachspapier enthalten. Diese Beschichtungen verhindern die normale Zirkulation kalter Luft und machen den Kühlschrank weniger effizient.
- Durch das Ordnen und Beschriften von Lebensmitteln werden die Türöffnungszeiten

verkürzt und lange Suchvorgänge vermieden. Nehmen Sie alle benötigten Lebensmittel auf einmal und schließen Sie die Tür so schnell wie möglich.

Schalten Sie Ihr Gerät aus

Wenn das Gerät voraussichtlich längere Zeit nicht in Betrieb sein wird:

- Entfernen Sie alle Lebensmittel aus Ihrem Gerät
- Schalten Sie das Gerät aus, indem Sie den Thermostat auf Position 0 stellen. Ziehen Sie den Stecker des Geräts.
- Reinigen Sie es gut.
- Lassen Sie die Tür offen, um das Aufsteigen von Gerüchen zu verhindern.

Ersetzen Sie die Glühbirne

Dieses Gerät besteht aus Leuchtdioden (LEDs). Ein Austausch dieser Dioden durch den Verbraucher ist nicht möglich. Die Lebensdauer dieser LEDs ist im Normalfall ausreichend, sodass kein Wechsel nötig ist. Sollten die LEDs trotz aller Sorgfalt bei der Herstellung Ihres Gerätes dennoch defekt sein, wenden Sie sich bitte für eine eventuelle Intervention an Ihren Kundendienst.

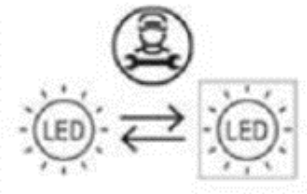

7. Anleitung zur Fehlerbehebung

Einige häufig auftretende Probleme können Sie problemlos selbst lösen und sich so die Kosten für einen Reparaturdienst sparen. Probieren Sie die folgenden Vorschläge aus, um zu sehen, ob Ihr Problem ohne die Hilfe eines Troubleshooters gelöst werden kann.

Probleme	Lösungen
Ungewöhnliche Geräusche	✓ Überprüfen Sie die Einstellung der Gerätefüße und die Standfestigkeit. ✓ Stellen Sie sicher, dass es nicht mit einer Wand in Berührung kommt. ✓ Prüfen Sie, ob alle abnehmbaren Teile (Behälter, Regale usw.) vorhanden sind.
Das Gerät kühlt nicht ausreichend	✓ Prüfen Sie, ob die Temperatur richtig eingestellt ist. Wenn nicht, passen Sie die Temperatur entsprechend an . ✓ Stellen Sie sicher, dass Sie nicht zu viele oder zu heiße Lebensmittel in Ihr Gerät gegeben haben. ✓ Achten Sie darauf, die Tür Ihres Geräts nicht zu oft zu öffnen oder offen zu lassen. ✓ Prüfen Sie, ob die Tür fest geschlossen ist. ✓ Positionieren Sie Ihr Gerät nicht in der Nähe von Wärmequellen. ✓ Sorgen Sie dafür, dass die Belüftung rund um das Gerät gewährleistet bleibt.
Das Gerät kühlt überhaupt nicht	✓ Überprüfen Sie, ob Ihr Gerät richtig angeschlossen ist. ✓ Überprüfen Sie, ob der Leistungsschalter in Ihrem Haus ausgelöst wurde oder ob die Sicherung durchgebrannt oder locker ist.
Im Inneren Ihres Geräts bildet sich Frost	✓ Achten Sie darauf, die Tür Ihres Geräts nicht zu oft zu öffnen oder offen zu lassen.
Die Tür lässt sich schwer öffnen	✓ Es ist normal, dass die Tür beim Öffnen einen gewissen Widerstand bietet, insbesondere wenn Sie sie gerade geschlossen haben. In Ihrem Gerät entsteht ein leichtes Vakuum, das für eine optimale Abdichtung der Tür sorgt. Warten Sie einfach einen Moment, bevor Sie es erneut öffnen.
Das Licht funktioniert nicht	✓ Überprüfen Sie, ob Ihr Gerät richtig angeschlossen ist. ✓ Überprüfen Sie, ob der Leistungsschalter in Ihrem Haus ausgelöst wurde oder ob die Sicherung durchgebrannt oder locker ist. ✓ Überprüfen Sie, ob die Glühbirne durchgebrannt ist, und lesen Sie das Kapitel „Glühbirne wechseln“.

An der Außenseite des Kühlschranks bildet sich Kondenswasser	✓ Dies kann auf eine Änderung der Umgebungstemperatur zurückzuführen sein. Wischen Sie die restliche Feuchtigkeit ab. Wenn das Problem weiterhin besteht, wenden Sie sich an das Geschäft, in dem Sie den Kauf getätigt haben.
Eigenartiger Geruch im Gerät	✓ Überprüfen Sie, ob Sie verdorbene Lebensmittel haben. Wenn ja, werfen Sie diese weg. ✓ Überprüfen Sie, ob Ihre stark riechenden Lebensmittel verpackt sind.

8. UMWELT



Dieses Produkt entspricht der EU-Richtlinie 2019/290/EG über Elektro- und Elektronik-Altgeräte (WEEE). Indem Sie für die ordnungsgemäße Entsorgung dieses Produkts sorgen, tragen Sie dazu bei, mögliche negative Folgen für die Umwelt und die menschliche Gesundheit zu vermeiden, die andernfalls durch eine unsachgemäße Entsorgung dieses Produkts entstehen könnten.

Das Symbol der durchgestrichenen Mülltonne auf Rädern auf dem Gerät weist darauf hin, dass dieses Produkt am Ende seines Lebenszyklus getrennt vom übrigen Hausmüll entsorgt werden muss. Es muss daher zu einem Sammelzentrum für elektrische und/oder elektronische Geräte oder, wenn Sie ein gleichwertiges Gerät kaufen, zum Händler dieses neuen Geräts gebracht werden.

Der Benutzer ist dafür verantwortlich, das Altgerät zu den entsprechenden Sammelstellen zu bringen. Eine ordnungsgemäße und getrennte Sammlung mit dem Ziel, ungenutzte Geräte dem Recycling, der Aufbereitung und der umweltgerechten Entsorgung zuzuführen, trägt dazu bei, mögliche negative Auswirkungen auf Umwelt und Gesundheit zu vermeiden und fördert die Wiederverwertung der Materialien, aus denen das Produkt besteht.

Nähere Informationen zu den verfügbaren Sammelsystemen erhalten Sie bei Ihrem örtlichen Entsorgungsdienst oder in dem Geschäft, in dem Sie das Gerät gekauft haben.

9. WARNUNG

Im Bestreben, unsere Produkte ständig zu verbessern, behalten wir uns das Recht vor, die technischen Eigenschaften ohne vorherige Ankündigung zu ändern.

Die Garantien für Produkte der Marke FrigeluX werden ausschließlich von den von uns ausgewählten Vertriebspartnern übernommen. Nichts hierin ist als zusätzliche Garantie auszulegen.

FRIO ENTREPRISE kann nicht für technische oder redaktionelle Fehler oder Auslassungen in diesem Dokument verantwortlich gemacht werden.

Nicht vertragliches Dokument.

Ihr Ansprechpartner für Wirtschaftsbeteiligte ist:
FRIO ENTREPRISE
143 Boulevard Pierre Lefaucheux
72230 ARNAGE
Tel: 02 43 21 69 80
E-Mail: Operateur@groupefrio.com