NorStone PRO



VISION WOOD

Support de télévision

DIMENSIONS

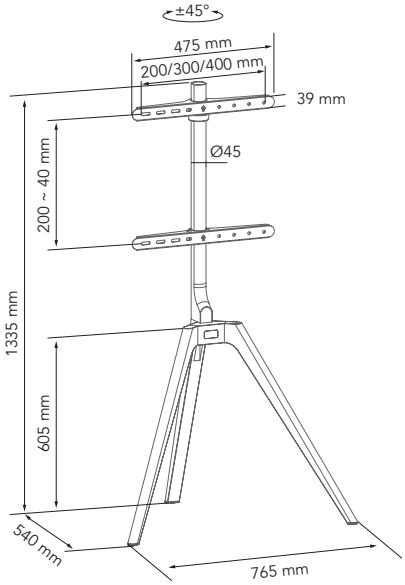

DESCRIPTION

Avec son design épuré et son trépied en bois massif, le Vision Wood réinvente le support TV en alliant esthétique et fonctionnalité.

Inspiré des chevalets d'artiste, il apporte une touche chaleureuse et contemporaine à tous les intérieurs.

Sa structure minimaliste sublime l'écran sans l'alourdir visuellement, tandis que sa compatibilité VESA (jusqu'à 400 x 400) et sa hauteur ajustable assurent une parfaite adaptabilité.

Élégant, stable et discret, le Vision Wood transforme votre télévision en véritable objet de décoration.

CARACTÉRISTIQUES

Hauteur ajustable

VESA compatible
max jusqu'à 400 x 400

POIDS MAXIMUM

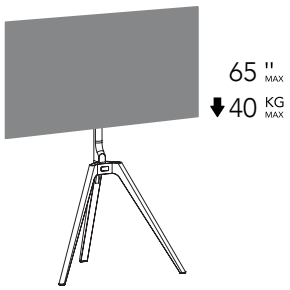





DESIGN
Finition : *Blanc mat et hêtre*

CHARGE MAXIMALE
TV : *Jusqu'à 40 kg*

TÉLÉVISEUR MAXIMALE
Jusqu'à 65"

DIMENSIONS UTILES
Dimensions externes (LxHxP) : *765 x 1335 x 540 mm*
VESA compatible : *200 x 200, 300 x 200, 400 x 200, 300 x 300, 400 x 300, 400 x 400*

CONDITIONNEMENT
Livré démonté avec visserie, plan et outillage nécessaires au montage
Quantité / carton : *1*
Type : *Carton brun*
Dimensions (L x H x P) : *205 x 820 x 80 mm*
Poids net : *17,2 kg*
Poids brut : *22,2 kg*

CODE PRODUIT
FINITION : Blanc mat / Hêtre
EAN : 3700795181539
SKU : NPRVISWOOMWB



VISION WOOD

TV support

DIMENSIONS

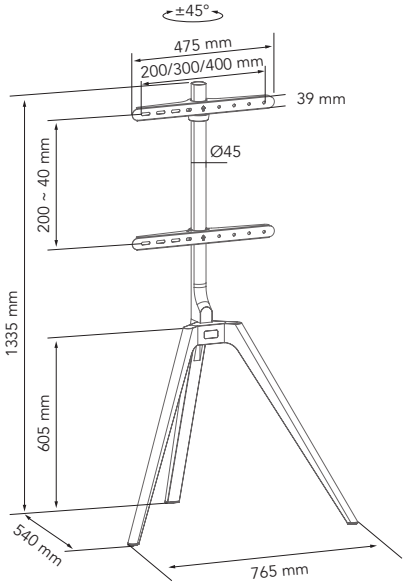

DESCRIPTION

With its sleek design and solid wood tripod, Vision Wood reinvents the TV stand, combining aesthetics and functionality.

Inspired by artists' easels, it brings a warm, contemporary touch to any interior.

Its minimalist structure enhances the screen without weighing it down visually, while its VESA compatibility (up to 400 x 400) and adjustable height ensure perfect adaptability.

Elegant, stable and unobtrusive, the Vision Wood transforms your TV into a true decorative object.

SPECIFICATIONS

Adjustable height

VESA compatible
max up to 400 x 400

MAXIMUM WEIGHT

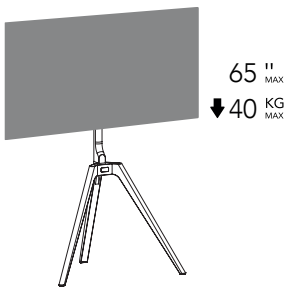





DESIGN
Finish : *Matte White & Beech*

MAXIMUM LOAD
TV : *Up to 40 kg*

MAXIMUM TV
Up to 65"

USEFUL DIMENSIONS
External dimensions (WxHxD) : *765 x 1335 x 540 mm*
VESA compatible : *200 x 200, 300 x 200, 400 x 200, 300 x 300, 400 x 300, 400 x 400*

PACKAGING
Delivered disassembled with screws kit,mounting instructions and tools
Quantity/box : *1*
Type : *Brown cardboard*
Dimensions (WxHxD) : *205 x 820 x 80 mm*
Net Weight : *17,2 kg*
Gross Weight : *22,2 kg*

PRODUCT CODE
FINISH : Matte White / Beech
EAN : 3700795181539
SKU : NPRVISWOOMWB