NorStone PRO

VISION ONE

Support de télévision



DIMENSIONS

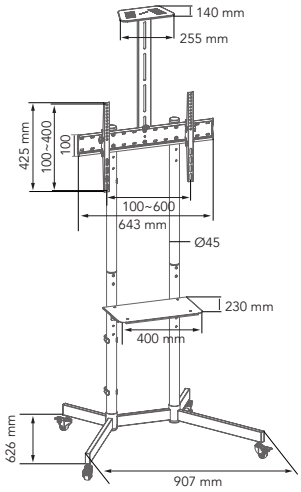

CARACTÉRISTIQUES

Hauteur ajustable

VESA compatible
max jusqu'à 600 x 400

POIDS MAXIMUM

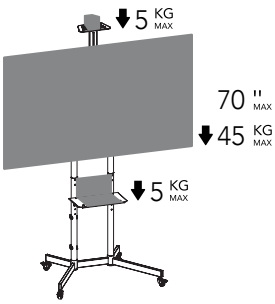

DESCRIPTION

Conçu pour les salles de réunion, les établissements éducatifs ou les espaces d'accueil, le NorStone Vision One est un support TV économique en acier, alliant simplicité, robustesse et flexibilité.

Il accueille des écrans jusqu'à 70" et 45 kg, compatible VESA jusqu'à 600 x 400, et offre une expérience visuelle personnalisée grâce à son support TV réglable en hauteur.

Doté d'une étagère pour disposer des équipements et d'une tablette supérieure ajustable pour positionner une caméra, le Vision One permet de répondre à toutes les configurations, notamment en visioconférence.

Son système de roulettes robustes avec freins facilite le déplacement et la stabilité, tandis que ses clips intégrés permettent une gestion propre et discrète des câbles.

Un support TV efficace, pour une intégration fluide dans tous les environnements professionnels.

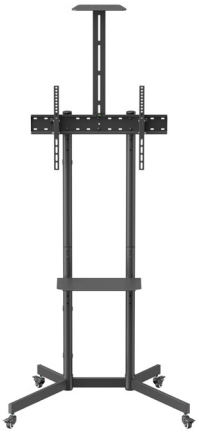



DESIGN
Finition : *Noir*

CHARGE MAXIMALE
TV : *Jusqu'à 45 kg*
Étagère : *Jusqu'à 5 kg*
Caméra : *Jusqu'à 5 kg*

TÉLÉVISEUR MAXIMALE
Jusqu'à 70"

DIMENSIONS UTILES
Dimensions externes (LxHxP) : *850 x 2032 x 655 mm*
VESA Compatible : *100 x 100, 200 x 200, 300 x 200, 400 x 200, 300 x 300, 400 x 300, 400 x 400, 600 x 400*

CONDITIONNEMENT
Livré démonté avec visserie, plan et outillage nécessaires au montage
Quantité / carton : *1*
Type : *Carton brun*
Dimensions (L x H x P) : *768 x 140 x 300 mm*
Poids net : *10,8 kg*
Poids brut : *12,2 kg*

CODE PRODUIT
FINITION : Noir
EAN : 3700795181515
SKU : NPRVISONEBK

NorStone PRO

VISION ONE

TV support



DIMENSIONS

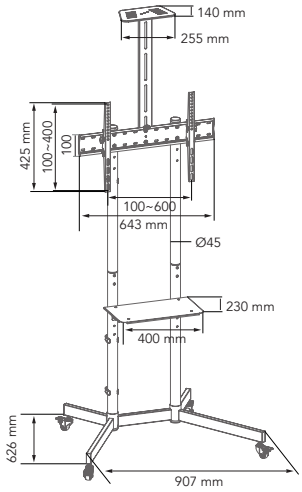

SPECIFICATIONS

Adjustable height

VESA compatible
max up to 600 x 400

MAXIMUM WEIGHT

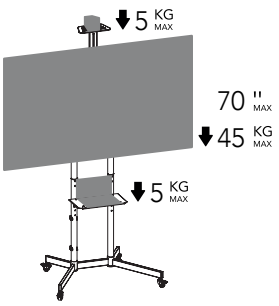

DESCRIPTION

Designed for meeting rooms, educational establishments or reception areas, the NorStone Vision One is an economical steel TV stand that combines simplicity, robustness and flexibility.

It accommodates screens up to 70" and 45 kg, is VESA compatible up to 600 x 400, and offers a personalised viewing experience thanks to its height-adjustable TV stand.

Equipped with a shelf for storing equipment and an adjustable top shelf for positioning a camera, Vision One can be used for all types of configuration, particularly video conferencing.

Its sturdy castors with brakes make it easy to move around and keep it stable, while its integrated clips provide clean, discreet cable management.

Efficient TV support, for seamless integration into all professional environments.

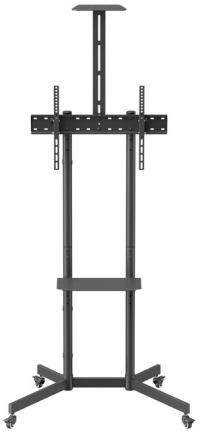



DESIGN
Finish : *Black*

MAXIMUM LOAD
TV : *Up to 45 kg*
Shelf : *Up to 5 kg*
Camera : *Up to 5 kg*

MAXIMUM TV
Up to 70"

USEFUL DIMENSIONS
External dimensions (WxHxD) : *850 x 2032 x 655 mm*
VESA Compatible : *100 x 100, 200 x 200, 300 x 200, 400 x 200, 300 x 300, 400 x 300, 400 x 400, 600 x 400*

PACKAGING
Delivered disassembled with screws kit,mounting instructions and tools
Quantity/box : *1*
Type : *Brown cardboard*
Dimensions (WxHxD) : *768 x 140 x 300 mm*
Net Weight : *10,8 kg*
Gross Weight : *12,2 kg*

PRODUCT CODE
FINISH : Black
EAN : 3700795181515
SKU : NPRVISONEBK