NorStone



KHALM 140

DIMENSIONS

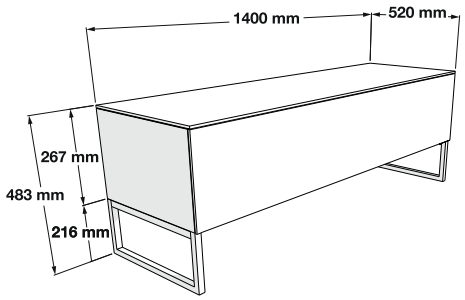

CARACTÉRISTIQUES

- Meubles additionnables
- Possibilité d'accroche murale
- Kit infrarouge
- Refroidissement par ouverture

TAILLE / POIDS MAXIMUM

TV 60" MAX AU SOL / ON THE FLOOR — 50/20 KG MAX

TV 60" MAX AU MUR / ON THE WALL — 35/15 KG MAX

CODES PRODUITS

Noir	3760221803763 NORKHA140BBKP
Blanc	3760221803770 NORKHA140BWTP
Blanc/Chêne	3760221803794 NORKHA140BOKP

DESCRIPTION

Doté d'une sobriété élégante, le Khalm 140 se distingue par sa remarquable modularité. Son design épuré comprend un compartiment équipé d'une porte à abattant, offrant la possibilité de laisser passer les signaux infrarouges en toute discrétion.

Avec ses pieds amovibles, le Khalm 140 peut être positionné contre un mur à la hauteur de votre choix, garantissant une flexibilité d'aménagement exceptionnelle. La partie arrière du meuble a été astucieusement pensée pour permettre le passage des câbles, que ce soit par le fond ou par le dessous, assurant ainsi un agencement soigné de vos équipements audio-vidéo.

Faites votre choix parmi 1, 2 ou 3 compartiments, disponibles dans trois teintes différentes, et personnalisez votre espace à votre image. Le Khalm 140 conjugue avec brio fonctionnalité et esthétique pour répondre aux exigences contemporaines de votre espace de divertissement.



NorStone



DESIGN

Finitions : *Noir - Blanc - Blanc/Chêne*
Structure : *MDF laqué et pieds acier chromés*

DIMENSIONS UTILES

Dimensions externes (L x H x P) : *1400 x 483 x 520mm*
Rangement intérieur droit/gauche (L x H x P) :
650 x 267 x 440mm
Hauteur pied : *216 mm*

CONDITIONNEMENT

Livré démonté avec visserie, plan et outillage nécessaires au montage
Quantité/carton : *1*
Type : *Carton brun*
Dimensions (Noir, Blanc)(L x H x P) :
1480 x 630 x 125 mm
Dimensions (Blanc/Chêne)(L x H x P) :
1520 x 615 x 125 mm
Poids net/brut (Noir, Blanc) : *41 / 37,4 kg*
Poids net/brut (Blanc/Chêne) : *36,5 / 33,7 kg*





DANS LA MÊME GAMME



KHALM 100