LT2BI25H60APK

Le Chai

Cave à vin tempérée encastrable



Porte habillable

La cave qui s'intègre à votre cuisine comme un meuble d'exception

La porte habillable transforme la cave à vin en un élément d'aménagement à part entière. Elle permet une intégration parfaite dans la cuisine, en harmonie avec les façades et matériaux environnants

Système Push-Open

Accédez à vos plus grands crus plus simplement

Dépourvu de poignée il s'intégre dans toutes les cuisines. Même les mains chargées vous pouvez ouvrir votre cave d'une simple pression.

Système Auto-ventilé

Installez votre produit à l'endroit de votre choix

Nul besoin de respecter un vide d'air à l'arrière ou sur les côtés, ce produit n'a pas besoin de posséder une ventilation dans la plinthe sous la colonne et à l'arrière.

A ↑ G **F**

25 | **2** ZONES

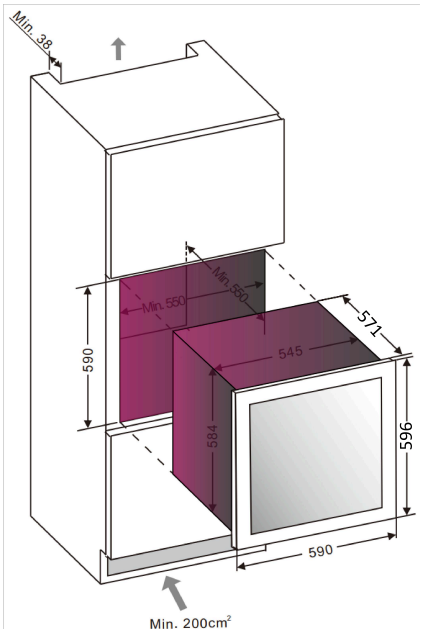

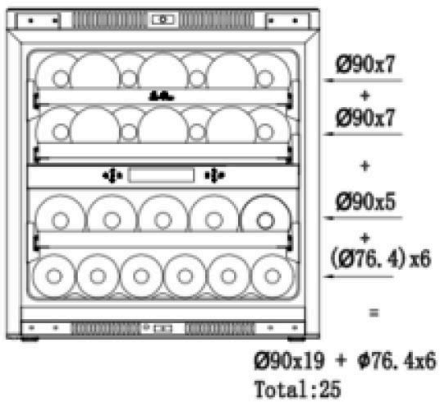

NOIR | EAN : 3260449053471

TEMPERATURES

Amplitude : +5°C- +18°C

LT2BI25H60APK

Le Chai

Cave à vin tempérée encastrable



Porte Habillable

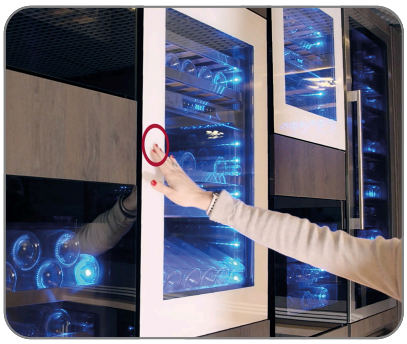

Système Push Open



Système Auto-Ventilé

Caractéristiques générales

- Installation : encastrable colonne habillable
- 25 bouteilles Bordeaux (standard 0,75L)
- 2 zones

Caractéristiques produit

- 3 clayettes coulissantes sur rails en bois fronton Black Inox
- Fronton Black Inox amovible
- Porte double vitrage E-low
- Contrôle électronique avec affichage digital LED blanches
- Éclairage LED latéral (Side Light) blanc
- Luminosité ajustable
- Porte reversible
- Pieds ajustables
- Alarme porte ouverte et alarme température

Caractéristiques techniques

- Classe F
- Volume utile : 65 L
- Classe climatique : N-ST (+16°C à +38°C)
- Consommation : 101 kWh/an
- Niveau sonore : 36 dB | classe C
- Froid ventilé

Caractéristiques logistiques

- Emballé (HxLxP) : 645 x 650 x 660 mm
- Déballé (HxLxP) : 596 x 590 x 571 mm
- Poids brut : 48 kg
- Poids net : 44 kg



Juin 2026 – 1196007 - Photos et documents non contractuels. Dans un but constant d'amélioration ou suivant des exigences techniques, nous nous réservons le droit d'apporter sans avis préalable toutes les modifications jugées indispensables à nos produits. Distribué par Sideme S.A., SIRET 722 005 956 00023 RCS Nanterre - SA au capital de 1.607.850€.