LT2BI25H60A

Le Chai

Cave à vin tempérée encastrable



Système Auto-ventilé

Installez votre produit à l'endroit de votre choix

Nul besoin de respecter un vide d'air à l'arrière ou sur les côtés, ce produit n'a pas besoin de posséder une ventilation dans la plinthe sous la colonne et à l'arrière.

Clayette en bois Fronton Black Inox amovible

Elégance et robustesse réunie pour une cave au caractère affirmé

Cette alliance de matériaux nobles et contemporains offre une présentation raffinée de vos bouteilles tout en garantissant une stabilité et une durabilité exemplaires.

Éclairage Side Light

L'éclairage latéral qui donne du caractère à votre cave pour révéler vos plus belles cuvées avec une visibilité optimale

Grâce à sa diffusion lumineuse homogène, chaque bouteille bénéficie d'une visibilité optimale, pour une présentation à la fois raffinée et fonctionnelle.

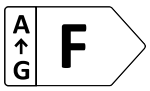

25 | **2 ZONES**

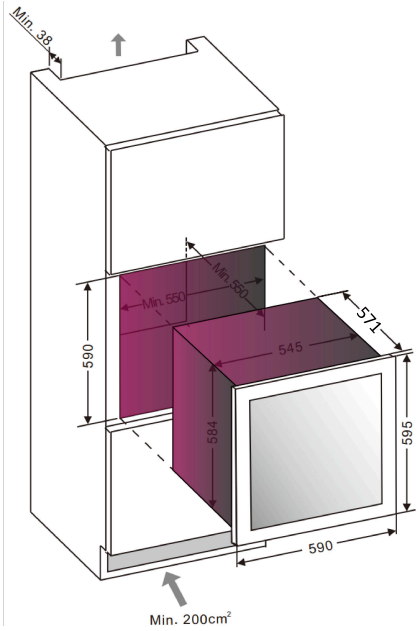

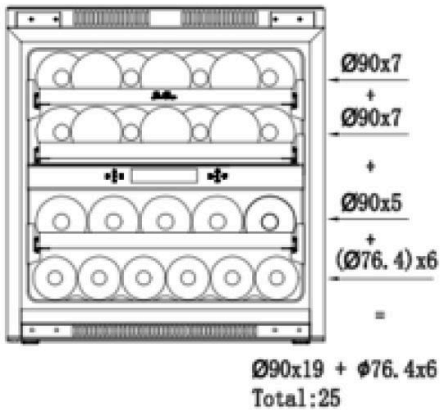

NOIR | EAN : 3260449053464

TEMPERATURES

Amplitude : +5°C- +18°C

LT2BI25H60A

Le Chai

Cave à vin tempérée encastrable



Système Auto-Ventilé



Clayette en bois
Fronton Black Inox Amovible

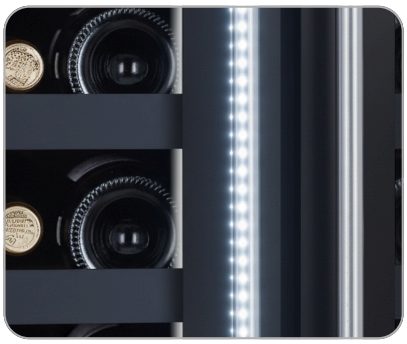

Eclairage Side Light

Caractéristiques générales

- Installation : encastrable colonne
- 25 bouteilles Bordeaux (standard 0,75L)
- 2 zones

Caractéristiques produit

- 3 clayettes coulissantes sur rails en bois fronton Black Inox
- Fronton Black Inox amovible
- Porte double vitrage E-low
- Contrôle électronique avec affichage digital LED blanches
- Éclairage LED latéral (Side Light) blanc
- Luminosité ajustable
- Porte reversible
- Pieds ajustables
- Alarme porte ouverte et alarme température

Caractéristiques techniques

- Classe F
- Volume utile : 65 L
- Classe climatique : N-ST (+16°C à +38°C)
- Consommation : 101 kWh/an
- Niveau sonore : 36 dB | classe C
- Froid ventilé

Caractéristiques logistiques

- Emballé (HxLxP) : 645 x 650 x 660 mm
- Déballé (HxLxP) : 596 x 590 x 571 mm
- Poids brut : 46 kg
- Poids net : 42 kg



Juin 2026 – 1196006 - Photos et documents non contractuels. Dans un but constant d'amélioration ou suivant des exigences techniques, nous nous réservons le droit d'apporter sans avis préalable toutes les modifications jugées indispensables à nos produits. Distribué par Sideme S.A., SIRET 722 005 956 00023 RCS Nanterre - SA au capital de 1.607.850€.