CAVE DE SERVICE

24* bouteilles

LM 245 INOX | LMN 245 NOIRE

1 ZONE

NICHE 45 cm





LMN 245 NOIRE
poignées noire et inox incluses

CARACTÉRISTIQUES GÉNÉRALES

- Type : Encastrable
- Porte réversible avec entourage Inox
- Entourage Inox
- Porte triple vitrage, traité anti-UV
- 3 clayettes bois avec fronton Inox
- Clayettes coulissantes
- 2 pieds réglables
- Gestion électronique des températures avec affichage LED
- Eclairage intérieur LED Bleue

MISE EN TEMPÉRATURE

- +5°C - +18°C

CARACTÉRISTIQUES TECHNIQUES

- Volume Utile : 54 L
- Poids Brut / Net : 31 kg / 27 kg
- Classe climatique : N (+16°C à +32°C)
- Consommation électrique : 139 kWh/an
- Niveau sonore : 43 dB(A)
- Froid ventilé
- Système anti-vibration

Emballé (HxLxP) : 510 x 640 x 640 mm
Déballé (HxLxP) : 455 x 590 x 558 mm

*chargement maximum - (convient aux bouteilles standards type Bordeaux, Bourgogne, Champagne)

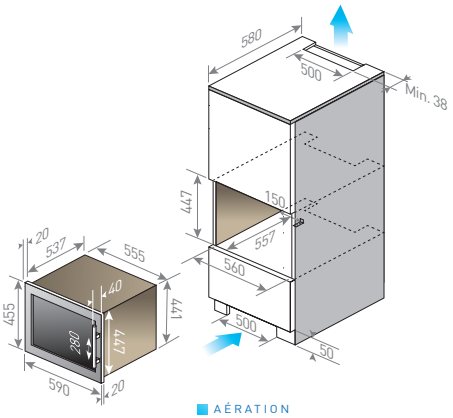

AÉRATION

Dimensions en mm

A+ A B

INOX	EAN : 3260449040839	1449 €**
NOIRE	EAN : 3260449040846	1399 €**

Le Chai

** Prix à titre indicatif, nos revendeurs sont libres de fixer leur prix de vente