CAVE DE SERVICE

LMN 180

NOIR

GAMME ENCASTRABLE | SOUS-PLAN



CARACTÉRISTIQUES GÉNÉRALES

- Installation : encastrable
- 18 bouteilles
- 1 zone
- Porte : 72 cm

CARACTÉRISTIQUES COFFRE ET PORTE

- Cadre de la porte : vitrée noire
- Porte réversible, ouverture droite
- Porte triple vitrage, traité anti-UV
- Poignée externe inox
- Poignée noire incluse

CARACTÉRISTIQUES INTÉRIEURS

- 5 + 1 demie clayettes bois fronton inox
- Contrôle électronique avec affichage digital LED bleu
- Éclairage LED bleues
- Éclairage intérieur avec interrupteur

FONCTIONS ET SÉCURITÉS

- système d'humidification manuel
- Système anti-vibration

CARACTÉRISTIQUES TECHNIQUES

- Classe F
- Volume utile : 60 L
- Classe climatique : N (+16°C - +32°C)
- Consommation : 98 kWh/an
- Niveau sonore : 39 | classe C
- Froid ventilé

DONNÉES LOGISTIQUES

- Emballé (HxLxP) : 860 x 340 x 630 mm
- Déballé (HxLxP) : 820 x 295 x 571 mm
- Poids brut : 32 kg
- Poids net : 28 kg

1 ZONE

18

82 cm SOUS PLAN

TEMPÉRATURES

Amplitude : +5°C - +18°C

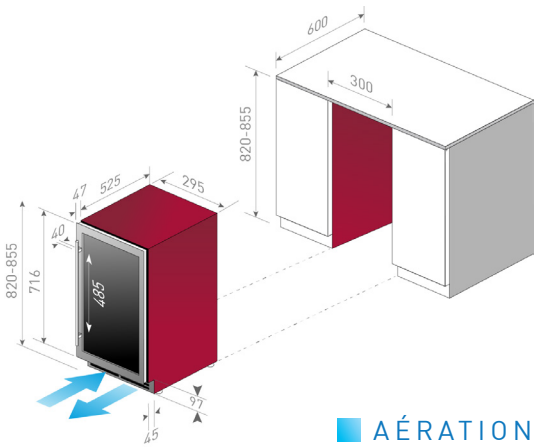

AÉRATION

NOIR | EAN : 3260449045964 | 1299 €*

INOX | EAN : 3260449038089 | 1299 €*

En savoir plus : https://www.caveavin-lechai.fr/produit/lmn-180

*prix à titre indicatif, nos revendeurs sont libres de fixer leur prix de vente
avril 2021 - Photos et documents non contractuels. Dans un but constant d'amélioration ou suivant des exigences techniques, nous nous réservons le droit d'apporter sans avis préalable toutes les modifications jugées indispensables à nos produits. Distribué par Sideme S.A., SIRET 722 005 956 00023 RCS Nanterre - SA au capital de 1.607.850€.