KWT 7112 iG

Cave à vin encastrable, hauteur de niche 45 cm
avec FlexiFrame Plus et Push2open pour les amateurs de vin exigeants.

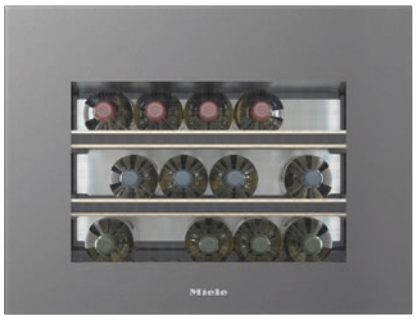

- Stockage des grandes bouteilles de vin grâce à FlexiFrame Plus
- Un design impeccable pour une cuisine sans poignée Push2open
- Pas d'odeurs dans la zone de réfrigération grâce au filtre Active AirClean
- La réserve de vin est parfaitement mise en scène : éclairage LED
- Protection optimale vin par filtre UV dans façade verre teinté



Code EAN: 4002516150916 / Numéro de matériel: 11186570 /
Ancien Numéro de matériel: 36711202EU1

Informations générales	
Référence du modèle	KWT 7112 iG
Référence mat. du fabricant	11186570
Numéro EAN	4002516150916
Classe marketing	Diamond
Catégorie d'appareil	
Cave à vin	•
Modèle	
Appareil encastrable	•
Appareil encastrable intégré	•
Ouverture de porte	Bas
Design	
Couleur de la façade de l'appareil	Verre gris graphite
Porte en verre teinté	Oui
Éclairage de présentation	•
Éclairage de la partie vin	Éclairage LED
Confort d'utilisation	
Mise en réseau avec Miele@home	•
Accessoires en option nécessaires	XKS 3130 W, XKV 3000 KF
Dispositif d'ouverture de porte	Push2open
DynaCool	•
SoftClose	•
Push2open	•
Nombre de clayettes	3
Matériau des grilles de cuisson	Bois de hêtre
Nombre de grilles de cuisson FlexiFrame	2
Nombre de clayettes en bois FlexiFrame Plus	2
Conservation anti-vibrations	•
Smart Extras[1)]	
Notifications push	•
RemoteUpdate	•
WineStorage Guide	•
Modes de refroidissement	•
Éclairage de présentation	•
Smart Home Integration	•
Commande	
Panneau de commande	TouchControl
Nombre de zones de température	1
Plage de température réglable minimale en °C	5
Plage de température réglable maximale en °C	20
Efficacité	
Classe d'efficacité énergétique (A–G)	G
Consommation d'énergie par an en kWh	115,71
Consommation d'énergie en 24 h en kWh	0,31

[1)] Il s'agit d'une offre numérique distincte de Miele & Cie. KG. Les fonctionnalités peuvent varier selon le modèle et les régions. Acceptation des conditions générales de vente et de la politique de confidentialité pour les produits et services numériques de Miele dans l'App Miele requise. Miele se réserve le droit de modifier ou d'arrêter l'offre numérique à tout moment.

KWT 7112 iG

Cave à vin encastrable, hauteur de niche 45 cm
avec FlexiFrame Plus et Push2open pour les amateurs de vin exigeants.

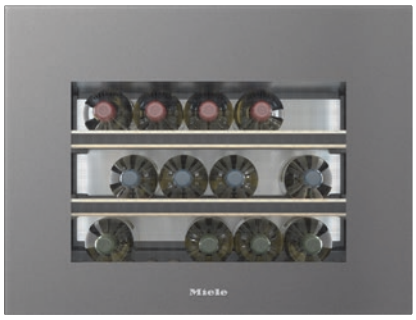

Code EAN: 4002516150916 / Numéro de matériel: 11186570 /
Ancien Numéro de matériel: 36711202EU1

Sécurité	
Fonction de verrouillage	•
Alarme de porte sonore	•
Alarme sonore pour la température	•
Alarme de porte visuelle	•
Alarme visuelle pour la température	•
Caractéristiques techniques	
Largeur de la niche en mm min.	560
Largeur de la niche en mm max.	570
Hauteur de la niche en mm min.	450
Hauteur de la niche en mm max.	452
Profondeur de la niche en mm	550
Largeur des appareils en mm	595
Hauteur de l'appareil en mm	455
Profondeur de l'appareil en mm	559
Poids en kg	36,9
Classe climatique	SN-ST
Zone de réfrigération en l	47
Partie vin en l	47
Volume total utile en l	47
Espace suffisant pour accueillir des bouteilles de vin de Bordeaux de 0,75 l	18 bouteilles
Durée de conservation en cas de panne en h	0
Classe d'émissions de bruit acoustique dans l'air (A-D)	B
Émissions de bruit acoustique en dB(A) re1pW	32
Consommation électrique en milliampères (mA)	500
Tension en V	220 - 240
Protection par fusible en A	10
Nombre de phases	1
Fréquence en Hz	50
Longueur du câble d'alimentation électrique en m	2,2
Accessoires fournis	
Filtre Active AirClean	•

[1] Il s'agit d'une offre numérique distincte de Miele & Cie. KG. Les fonctionnalités peuvent varier selon le modèle et les régions. Acceptation des conditions générales de vente et de la politique de confidentialité pour les produits et services numériques de Miele dans l'App Miele requise. Miele se réserve le droit de modifier ou d'arrêter l'offre numérique à tout moment.

KWT 7112 iG

Cave à vin encastrable, hauteur de niche 45 cm

avec FlexiFrame Plus et Push2open pour les amateurs de vin exigeants.

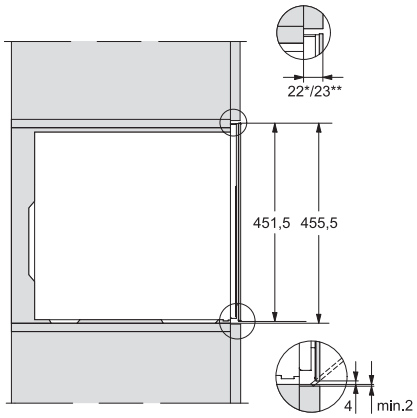

KWT7112 iG, *Footnote (Sketch)

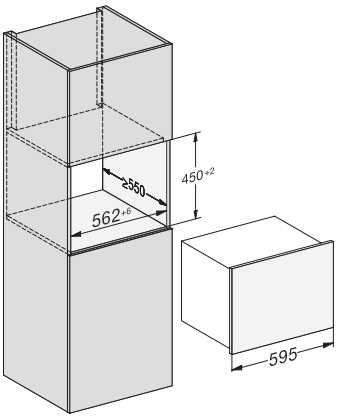

KWT7112 iG (Sketch)

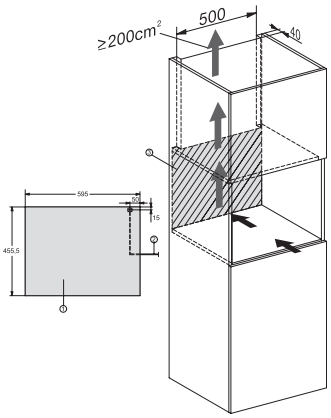

KWT7112 iG, *Footnote (Sketch)

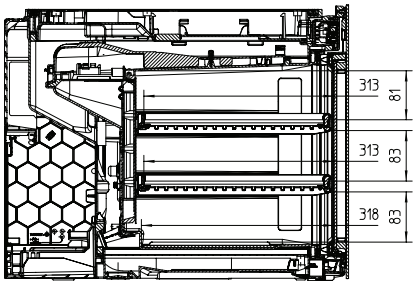

KWT7112iG, KWT6112iG, Interior dimensions (Installation drawings)