N 70, CAVE À VIN (SOUS-)ENCASTRABLE, 81.8 X 29.8 CM
KU9202HF0









La cave à vin encastrable sous-plan avec ses clayettes en bamboo offre un espace de stockage à la température réglable en fonction des bouteilles stockées.

- √ Temperature réglable (5°C-20°C) – Ajustez la température en fonction des bouteilles stockées, de 5°C pour le vin blanc jusqu'à 20°C pour le vin rouge
- √ Eclairage intérieur – Pratique pour choisir la bonne bouteille

Équipement

Données techniques

Classe d'efficacité énergétique[1]	F
Consommation énergétique annuelle moyenne[2]	100 kWh/a
Capacité en nombre de bouteilles de 75 cl	21
Niveau sonore	38 dB(A) re 1 pW
Classe de niveau sonore	C
Type de construction	Encastrable
Habillage de porte	Non disponible
Hauteur	818 mm
Largeur	298 mm
Profondeur appareil	567 mm
Niche d'encastrement (HxLxP)	820x300x550 mm
Poids net	28.1 kg
Puissance de raccordement	70 W
Intensité	6 A
Ventilateur dans la cave à vin	Oui
Tension	220-240 V
Fréquence	50-60 Hz
Longueur du cordon électrique	230 cm
Type de prise	Fiche cont.terre/Gard.fil ter.
Nombre de compresseurs	1
Nombre de circuit de froid	1
Porte réversible	Oui
Interrupteur d'éclairage intérieur	Non
Code EAN	4242004255482
Marque	Neff
Référence Commerciale	KU9202HF0
Catégorie de produit	Stockage du vin

4 242004 255482

[1] Echelle d'efficacité énergétique allant de A à G

[2] Sur base des résultats du test normalisé de 24 heures. Consommation réelle en fonction de l'usage/emplacement de l'appareil.

N 70, CAVE À VIN (SOUS-)ENCASTRABLE, 81.8 X 29.8 CM
KU9202HF0

Équipement

Informations techniques
- Dimensions appareil H x L x P: 818x298x567 mm
- Classe d'efficacité énergétique[1]: F
- Capacité en bouteilles de 0,75 l type bordeaux: 21
- Niveau sonore: 38 dB(A) re 1 pW
- Nombre de zones de température: 1
- Plage de température: 5-20 °C
- Eclairage du bandeau de commande
- Type de porte verre: 3 panneaux de verre, Filtre UV

Général
- Couleur / matériau du corps: Noir
- Capacité en nombre de bouteilles de 75 cl: 21
- Nombre de clayettes en bois: 3
- Charnière de porte: Droite réversible
- Type de poignée de porte: Poignées verticales
- Nombre de zones de température: 1
- Température réglable
- Glass door - Porte en verre
- Type de porte verre: 3 panneaux de verre, Filtre UV
- Classe d'efficacité énergétique[2]: F
- Consommation énergétique annuelle moyenne[3]: 100 kWh/a
- Niveau sonore: 38 dB(A) re 1 pW
- Classe de niveau sonore: C

Taille et poids
- Dimensions appareil H x L x P: 818x298x567 mm
- Dimensions du produit emballé (HxLxP): 910x355x685 mm
- Hauteur minimum de la niche d'encastrement: 820 mm
- Hauteur maximum de la niche d'encastrement: 820 mm
- Largeur minimum de la niche d'encastrement: 300 mm
- Largeur max de la niche: 300 mm
- Profondeur de la niche d'encastrement: 550 mm
- Poids net: 28,1 kg
- Poids brut: 30,0 kg
- Longueur du cordon électrique: 230 cm

Caractéristiques spécifiques
- Nombre de clayettes ajustables: 0
- Eclairage du bandeau de commande
- Eclairage tamisé
- Plage de température: 5-20 °C

Connectivité

[1] Echelle d'efficacité énergétique allant de A à G

[2] Echelle d'efficacité énergétique allant de A à G

[3] Sur base des résultats du test normalisé de 24 heures. Consommation réelle en fonction de l'usage/emplacement de l'appareil.

N 70, CAVE À VIN (SOUS-)ENCASTRABLE, 81.8 X 29.8 CM
KU9202HF0

Cotes

Mesures en mm

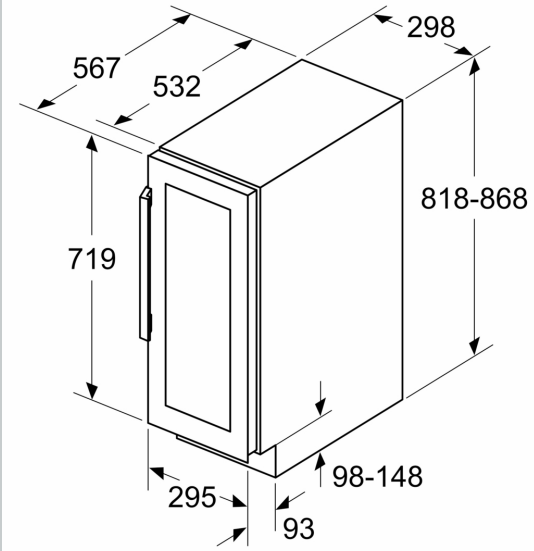

mesures en mm

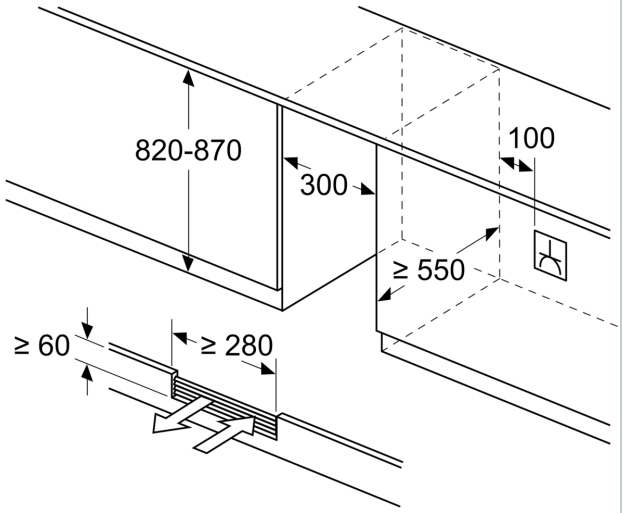

mesures en mm

