Miele

RÉFRIGÉRATEUR POSABLE 85 cm

K 4003 D ws



Caractéristiques



Coloris blanc
Réfrigérateur posable tout utile, hauteur 85 cm

Volume 141 L
Type de moteur : Induction

Classe énergétique D, 73 kWh/an
Classe de perception sonore B, 34 dB(A)

4 tablettes en verre dont 1 FlexiBoard
1 balconnet de contreporte pour bouteilles
3 balconnets de contreporte pour conserves
1 compartiment DailyFresh
Mode SuperFroid
Support pour 12 oeufs
Bac à glaçons
Bandeau de commande SensorTouch
Fixation de porte directe/pantographe
Type de froid : Statique

Eclairage LED
Alarme de porte ouverte
Classe climatique SN-T
Mode Shabbat
Connectivité : Miele@home et WiFiConn@ct

Informations logistiques

Code EAN : 4002516721307
Code SAP : 12389230

Dim. Nettes (HxLxP) : 850 x 600 x 607 mm
Dim brutes (HxLxP) : 911 x 617 x 711 mm
Poids brut : 38,4 kg / Poids net : 35,6 kg
Lieu de fabrication : Bulgarie
Code douanier :84182191
Alimentation électrique : 230 V - 50 Hz

Durée de disponibilité des pièces détachées : 15 ans

Bandeau de commande

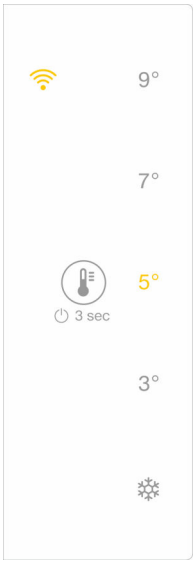

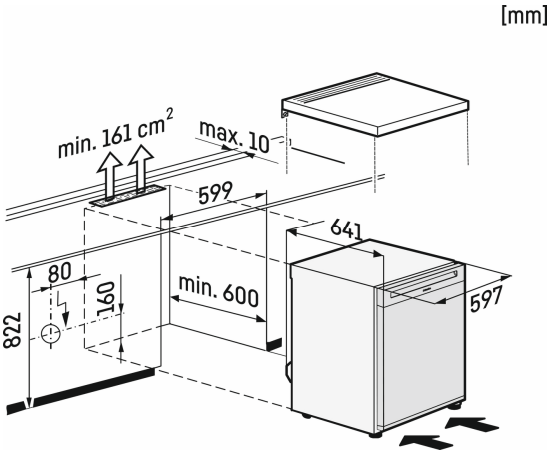

Le fabricant se réserve le droit de modifier les caractéristiques de ses produits.