K 4002 D

Réfrigérateur posable

avec DailyFresh, éclairage LED, compartiment congél. 4* pour fraîcheur agréable.



- Tiroirs spacieux avec réglage de l'humidité – DailyFresh
- Éclairage optimal sans entretien de l'espace intérieur par LED
- Compartiment de congélation 4intégré
- Ajust. flex. enceinte réfrig. pr grands récipients – FlexiBoard
- Lavage des balconnets au lave-vaisselle – ComfortClean



Code EAN: 4002516722328 / Numéro de matériel: 12389250 /
Ancien Numéro de matériel: 36400244EU1

Informations générales	
Référence du modèle	K 4002 D
Référence mat. du fabricant	12389250
Numéro EAN	4002516722328
Segment marketing	Silver
Catégorie d'appareil	
Réfrigérateur	•
Modèle	
Appareil posable	•
Ouverture de porte	droite
Charnière de porte interchangeable	•
Design	
Coloris de la carrosserie	Blanc
Couleur de la façade de l'appareil	Blanc
Confort d'utilisation	
Éclairage de la zone de réfrigération	LED
Mise en réseau avec Miele@home	•
Système de réfrigération	DailyFresh
ComfortClean	•
Dispositif d'ouverture de porte	FrontOpen
Smart Extras	
Conseils fraîcheur	•
RemoteUpdate	•
Modes de refroidissement	•
Notifications push	•
Intégration Smart Home	•
Smart Extras	
Commande vocale Alexa	•
Commande	
Panneau de commande	EasyControl
Réglage au degré près	Température de la partie réfrigération
SuperCool	•
Nombre de zones de température	2
Mode Shabbat	•
Réfrigérateur/zone de réfrigération	
Compartiment de congélation 4*	•
Nombre de clayettes	3
Nombre de clayettes modulables (FlexiBoard) incluses	1
Nombre de tiroirs de refroidissement	1
Nombre de balconnets de contreporte pour conserves	2
Balconnet de contreporte pour bouteilles	1
Balconnets de contreporte	3
Efficacité	
Classe d'efficacité énergétique (A–G)	D
Consommation d'énergie par an en kWh	115,71
Consommation d'énergie en 24 h en kWh	0,31

K 4002 D
Réfrigérateur posable
avec DailyFresh, éclairage LED, compartiment congél. 4* pour fraîcheur agréable.



Code EAN: 4002516722328 / Numéro de matériel: 12389250 /
Ancien Numéro de matériel: 36400244EU1

Sécurité	
Fonction de verrouillage	•
Alarme de porte sonore	•
Alarme de porte visuelle	•
Caractéristiques techniques	
Largeur des appareils en mm	600
Hauteur de l'appareil en mm	850
Profondeur de l'appareil en mm	607
Poids en kg	36,1
Classe climatique	SN-T
Zone de réfrigération en l	109
Zone de congélation 4 étoiles en l	17
Volume total utile en l	125
Durée de conservation en cas de panne en h	10
Capacité de congélation en kg/24 h	2,00
Classe d'émissions de bruit acoustique dans l'air (A-D)	B
Émissions de bruit acoustique en dB(A) re1pW	35
Consommation électrique en milliampères (mA)	1200
Tension en V	220 - 240
Protection par fusible en A	10
Nombre de phases	1
Fréquence en Hz	50
Longueur du câble d'alimentation électrique en m	2,0
Remplacer l'ampoule	Service
Accessoires fournis	
Balconnet à œufs	•
Bac à glaçons	•

K 4002 D

Réfrigérateur posable

avec DailyFresh, éclairage LED, compartiment congél. 4* pour fraîcheur agréable.

[mm]

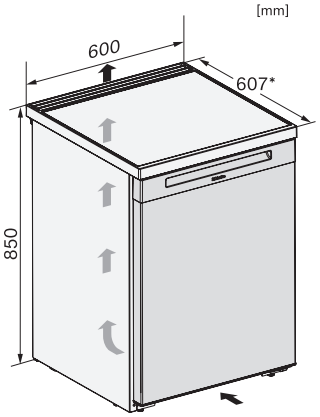

K4003D ws, K4002D ws, F4001D ws, F4001C ws, FN4002D ws, installation sketch

[mm]

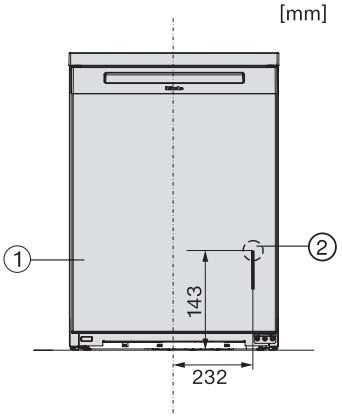

K4003D ws, K4002D ws, F4001D ws, F4001C ws, FN4002D ws, installation

[mm]

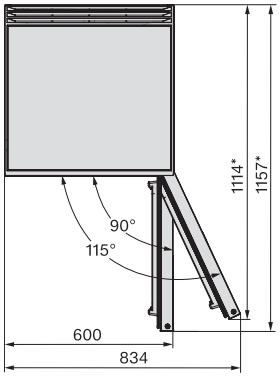

K4003D ws, K4002D ws, F4001D ws, F4001C ws, FN4002D ws, top view

[mm]

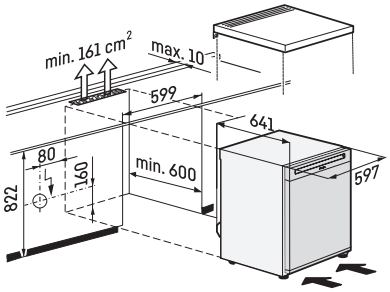

K4003D ws, K4002D ws, installation sketch