SIEMENS

iQ700, Machine à café tout automatique, Noir CT718L1B0









- ✓ Ecran TFT Couleur tactile Pro – Grand écran tactile couleur pour une utilisation facile.
- ✓ coffeeWorld : explorez la large variété de spécialités de café internationales, d'un seul coup d'œil
- ✓ aromaSelect : Trois profils d'arômes différents à choisir en fonction de vos goûts personnels.
- ✓ Favoris : Sauvegardez facilement jusqu'à 30 créations personnelles.
- ✓ autoMilk Clean : nettoyage vapeur du système de lait après chaque boisson, pour une hygiène optimale

Accessoires en option

TZ70003	FILTRE A EAU BRITA INTENZA
TZ70033A	Filtre à eau
TZ80001A	PASTILLES DE NETTOYAGE
TZ80001B	Pastilles de nettoyage
TZ80002A	PASTILLE DETARTRANTE 2EN1
TZ80002B	Pastilles de détartrage
TZ80004A	KIT D'ENTRETIEN BROYEUR EXPRESSO
TZ80004B	Care set espresso
Y988081012 :	
Y988081300 :	
Y988081302 :	
Y988081303 :	

Équipement

Données techniques

Design:	Encastrable
Buse de production de mousse:	non
Afficheur digital:	Oui
Sécurité hydraulique:	Non
Taille des portions:	Toutes tasses
Dimensions appareil H x L x P:	455x594x385 mm
Dimensions du produit emballé (HxLxP):	550x560x660 mm
Niche d'encastrement:	449x558x376 mm
Code EAN:	4242003895580
Intensité:	10 A
Tension:	220-240 V
Fréquence:	50/60 Hz
Type de prise:	Fiche cont.terre/Gard.fil ter.

4 242003 895580

SIEMENS

iQ700, Machine à café tout automatique, Noir
CT718L1B0

Équipement

Performance
- ceramDrive – moulin en céramique de haute qualité, résistant à l'usure et plus silencieux
- oneTouch DoubleCup – obtenez deux tasses d'une simple pression sur la touche
- aromaSelect - 3 profils d'arômes différents (doux - équilibré - distinctif)
- aromaDouble Shot – moins d'amertume pour les grandes boissons grâce à deux procédés de percolation
- Intelligent strength adjustment – gestion adaptative de la quantité de café en fonction de la force et de la taille choisie.
- Fonctions lait chaud, mousse de lait et eau chaude disponibles

Home Connect
- Contrôle à distance – faites fonctionner votre appareil d'où vous voulez
- Protection des données : la sécurité est notre priorité. L'application Home Connect est testée et certifiée par TÜV IT organisme reconnu. Le transfert de données crypté via le protocole Home Connect protège contre les accès non autorisés

Confort / Sécurité
- Ecran couleur TFT tacile Pro 6.8"
- Favoris : sauvegardez jusqu'à 30 boissons personnalisées
- Buses de café réglables en hauteur (jusqu'à 15 cm (max) pour les grandes tasses)
- Réservoir d'eau amovible de 2.4 l
- Bac à lait intégré de 0,7 l
- Eclairage de la sortie du café et de l'emplacement de la tasse
- Rappel automatique pour le nettoyage, le détartrage de la machine ou le remplacement du filtre à eau
- Buses de café, bacs de récupération et égouttoirs compatible au lave-vaisselle
- Sécurité enfants

Hygiène
- autoMilk Clean – nettoyage automatique à la vapeur du système de lait, après chaque boisson lactée
- calc'nClean – programme de détartrage et de nettoyage combiné, pour moins d'efforts et une machine toujours propre

Divers
- Bac a grain de 400 g avec couvercle de protection pour les arômes
- Unité de percolation amovible - pour un entretien facile et hygiénique

Accessoires
- Accessoires inclus : bandelette de test

SIEMENS

iQ700, Machine à café tout automatique, Noir
CT718L1B0

Cotes

Mesures en mm

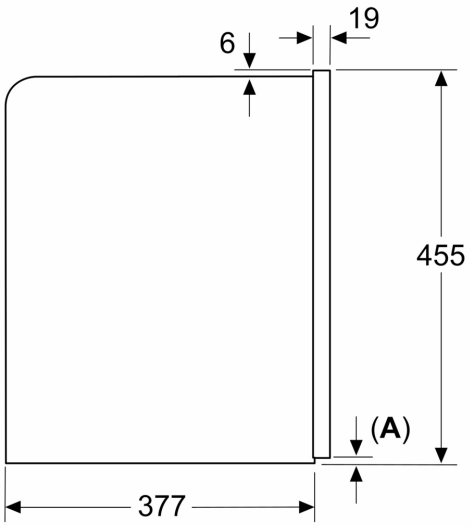

A: 7,5 mm

Mesures en mm

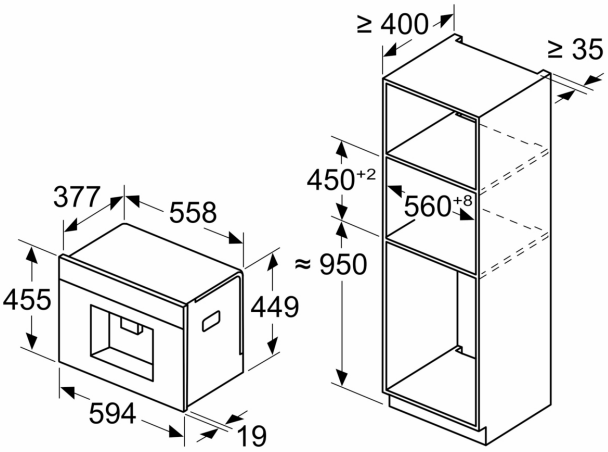

Les bacs d'eau et de grains sont retirés de la façade
Hauteur d'installation recommandée
950–1450 mm

Mesures en mm

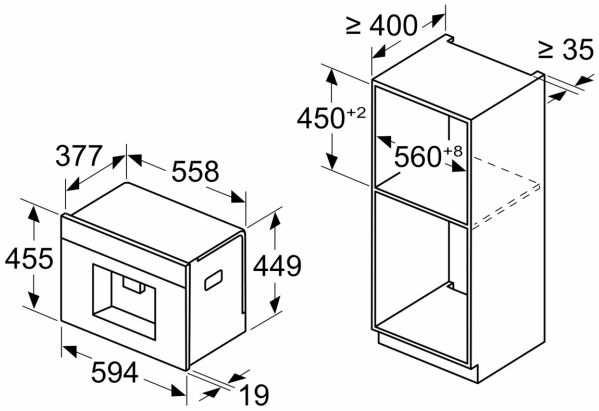

Les bacs d'eau et de grains sont retirés de la façade
Hauteur d'installation recommandée
950–1450 mm

Mesures en mm
Installation coin gauche

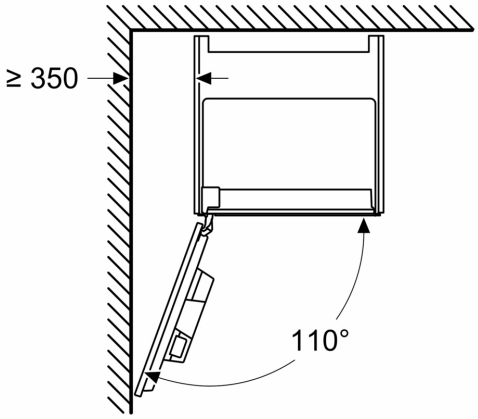

En cas d'utilisation du limiteur de charnière à 92°, la distance min. au mur est uniquement de 100 mm

SIEMENS

Cotes

Mesures en mm

