Mesures en mm

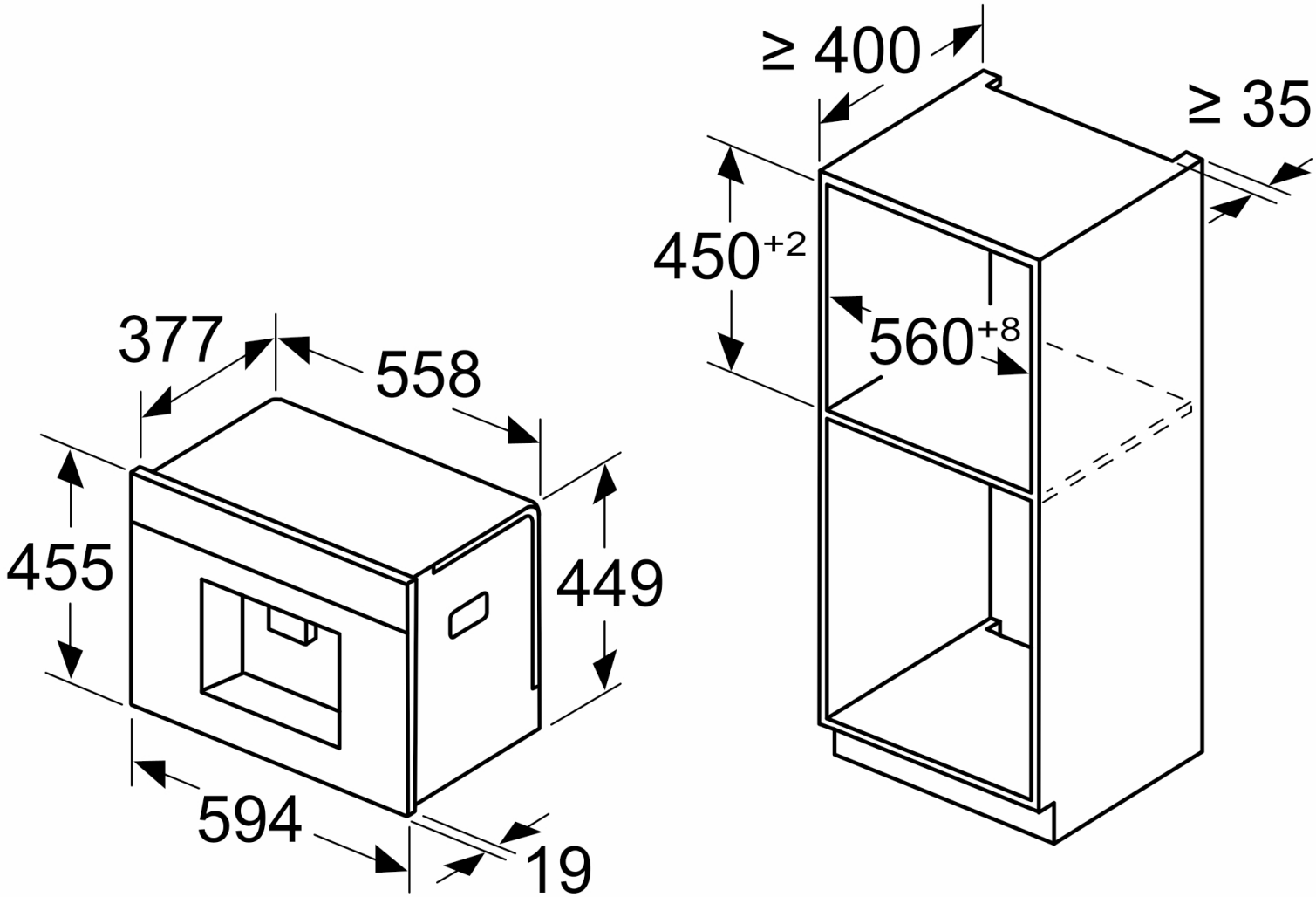

Les bacs d'eau et de grains sont retirés de la façade

Hauteur d'installation recommandée
950–1450 mm