SIEMENS

iQ700, Machine à café tout automatique, Inox CT636LES6





Machine à café Home Connect : Un café parfait sans effort.

- ✓ La garantie d'un maximum d'arôme grâce à la température de percolation toujours idéale et constante - sensoFlow System
- ✓ aromaDouble Shot : Un café extra fort avec moins d'amertume grâce à 2 moutures et percolations.
- ✓ Le broyeur intelligent s'adapte à tous les types de grains de café et moud la quantité parfaite - coffeeSensor System
- ✓ autoMilk Clean : nettoyage vapeur du système de lait après chaque boisson, pour une hygiène optimale
- ✓ oneTouch DoubleCup : obtenez deux boissons à la fois d'un seul geste, même à base de lait

Accessoires en option

TZ80004A	KIT D'ENTRETIEN BROYEUR EXPRESSO
TZ80004B	Care set espresso
TZ80009N	SIEMENS POT A LAIT ISOTHERME
TZ70003	FILTRE A EAU BRITA INTENZA
TZ80001A	PASTILLES DE NETTOYAGE
TZ80001B	Pastilles de nettoyage
TZ80002A	PASTILLE DETARTRANTE 2EN1
TZ80002B	Pastilles de détartrage
Y988081300 :	
Y988081012 :	
Y988081302 :	
Y988081303 :	

Équipement

Données techniques

Design: ..... Encastrable
Buse de production de mousse: .....non
Afficheur digital: .....Oui
Sécurité hydraulique: .....Non
Taille des portions: ..... Toutes tasses
Dimensions appareil H x L x P: .....455x594x385 mm
Dimensions du produit emballé (HxLxP): .....540x478x670 mm
Niche d'encastrement: .....449x558x356 mm
Code EAN: 4242003703595
Intensité: ..... 10 A
Tension: ..... 220-240 V
Fréquence: .....50/60 Hz
Type de prise: .....Fiche cont.terre/Gard.fil ter.

4 242003 703595

SIEMENS

iQ700, Machine à café tout automatique, Inox
CT636LES6

Équipement

Goût

- SensoFlow System : température d'infusion idéale et constante, ne chauffe que la quantité d'eau nécessaire pour vous garantir un espresso de grande qualité
- Choix de boissons préparées en une touche : Ristretto, Expresso, Expresso Macchiato, Café crème, Cappuccino, Latte Macchiato, Café au lait, eau chaude, Mousse de lait, personalised milk mix beverage, lait chaud.
- Aroma Double Shot : double la quantité de café pour la même quantité d'eau. Percolation en 2 temps pour un café serré sans amertume
- Température ajustable pour le café et l'eau chaude
- Compatible avec le Filtre à eau Brita pour garantir les arômes et prolonger la durée de vie de l'appareil (inclus selon modèles)

Confort / Sécurité

- Ecran TFT couleur 4,3", avec des menus intuitifs
- Fonction MyCoffee : Possibilité de programmer vos 8 boissons favorites
- 20-250 ml
- Hauteur de buse ajustable jusque 15 cm (max)
- Préparation simultanée de deux tasses en une seule touche
- Réservoir d'eau amovible 2.4 litre
- Pré-alerte de remplissage du bac à grains et du réservoir d'eau
- Adaptateur buse de lait flexible : possibilité de raccorder le système de lait à votre propre contenant ou à une brique de lait
- Manuel d'utilisation facilement accessible à l'intérieur de l'appareil

Performance

- Broyeur en céramique : matériau durable, qui assure une préparation très silencieuse. La céramique permet aussi de ne pas chauffer le grain et garantit des tasses parfaites jour après jour
- CoffeeSensorPro : le broyeur s'adapte automatiquement à la variété des grains
- Fonction One-Touch : sur simple pression d'une touche, obtenez une préparation parfaite.
- Mousse de lait, lait chaud, eau chaude disponibles séparément
- Temps de préchauffage rapide
- Pompe à eau avec 19 bars de pression
- Trappe pour le café moulu
- Garantie 15 000 tasses : la promesse de produits de haute qualité, durables dans le temps de la première tasse jusqu'à la 15 000 ème (valable pour une utilisation non-commerciale dans les 24 mois)

Home Connect

- Pilotage depuis l'App HomeConnect compatible aux marques du groupe B/S/H/
- Remote start : sélectionnez et configurez les boissons dans l'application, lorsque le contrôle à distance est lancé la boisson se prépare.
- CoffeeWorld : propose des spécialités différentes. Café filtre Indien? FlatWhite Australien? Spécialité Italienne? Laissez-vous séduire par une large variété
- Une variété de recettes qui peuvent être directement transférées à l'appareil ou d'autres produits électroménager Siemens
- Rubrique savoir-faire. Du grain à la tasse, un concentré d'informations pour enrichir sa culture café (variétés, culture, méthodes et techniques d'extraction des arômes)
- Manuel d'utilisation et d'entretien disponibles dans l'application
- Service technique : l'utilisateur à la possibilité d'autoriser l'accès à distance de son appareil aux conseillers pour une aide ou un diagnostique rapides
- Protection des données : la sécurité est notre priorité. L'application Home Connect est testée et certifiée par TÜV IT organisme reconnu. Le transfert de données crypté via le protocole Home Connect protège contre les accès non autorisés

Hygiène

- Unité de percolation amovible (se rince à l'eau claire)
- AutoMilk Clean : des arômes justes grâce au rinçage vapeur automatique des conduits, après chaque boisson lactée
- Eléments compatible lave-vaisselle (Buse à lait, bac de récupération et réservoir pour marc à café)
- Rinçage automatique au démarrage et à l'arrêt de la machine
- Indicateur lorsque le bac de récupération du marc de café doit être vidé
- Calc'nClean Program : indication du nombre de boissons restantes avant que l'appareil ne soit programmé pour être nettoyé et/ou détartré (avec temps d'immobilisation)
- Indication du nombre de préparations restantes avant que l'appareil ne soit à détartré et/ou nettoyé

Divers

- Les réservoirs d'eau, de lait et à grains sont rangés derrière la porte
- Bac à grain (500 g) avec couvercle teinté pour préserver les grains de la lumière. Joint silicone pour les conserver au sec et pour plus de silence.
- Eclairage des buses à café
- Sélecteur de finesse de mouture (multi-niveaux)
- Language programmable
- Sécurité enfants : verrouillage de l'appareil
- Puissance : 1600 Watts

Accessoires

- Reservoir à lait isotherm et fermable inclus(0.5 l volume)
- Accessoires inclus : cuillère pour doser le café moulu, bandelette de test, vis de montage, bac à lait isotherme, tuyau de raccordement pour le mousseur à lait
- Pastilles d'entretien compatibles : pastilles de nettoyage (TZ80001N), pastilles de détartrage (TZ80002N). Accessoires compatibles : filtre à eau BRITA Intenza (TZ70003), kit d'entretien complet (TZ80004)

SIEMENS

iQ700, Machine à café tout automatique, Inox
CT636LES6

Cotes

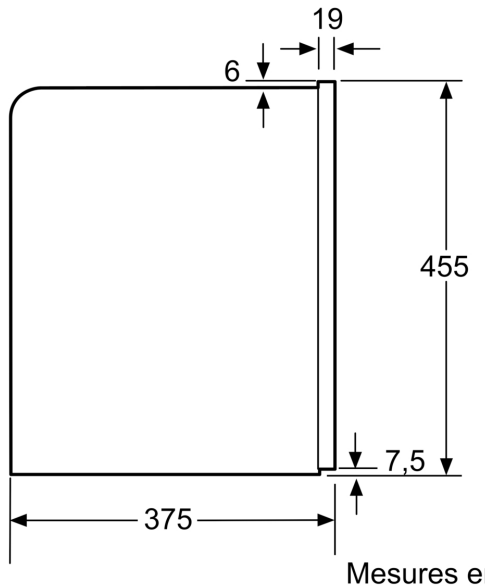

Mesures en mm

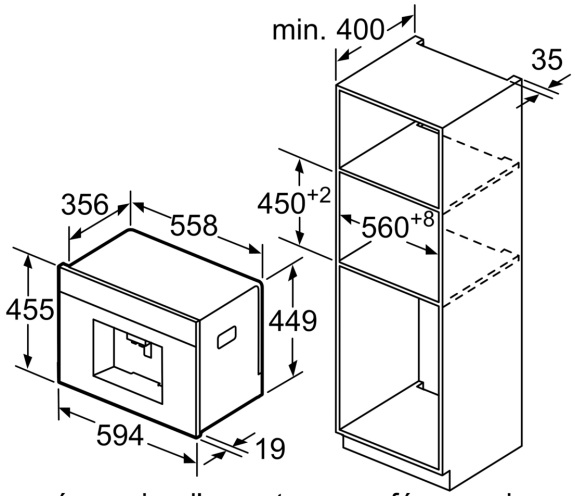

Les réservoirs d'eau et pour café en grains se retirent par l'avant.
Hauteur de montage recommandée 95-145 cm.

Mesures en mm

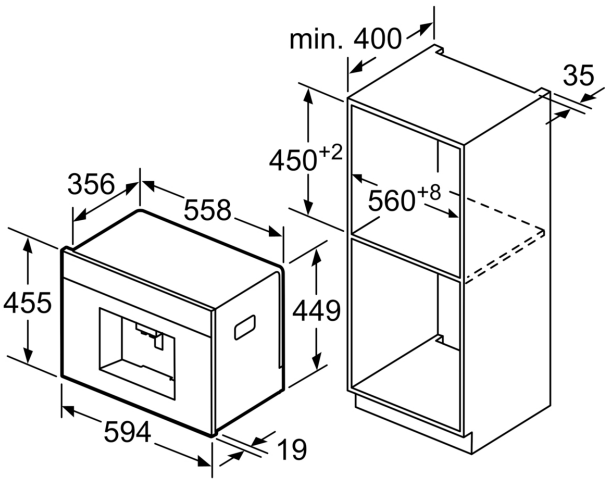

Les réservoirs d'eau et pour café en grains se retirent par l'avant.
Hauteur de montage recommandée 95-145 cm.

Mesures en mm

Montage en angle côté gauche

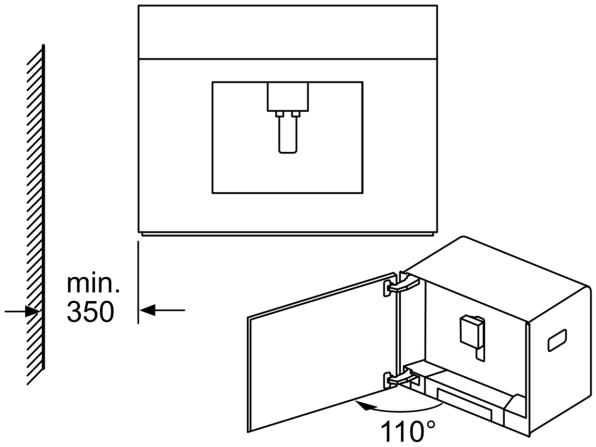

En cas d'utilisation de la limitation de charnière à 92° (réf. pièce détachée 00636455), la distance minimale au mur est uniquement de 100 mm.

Mesures en mm

SIEMENS

Cotes

