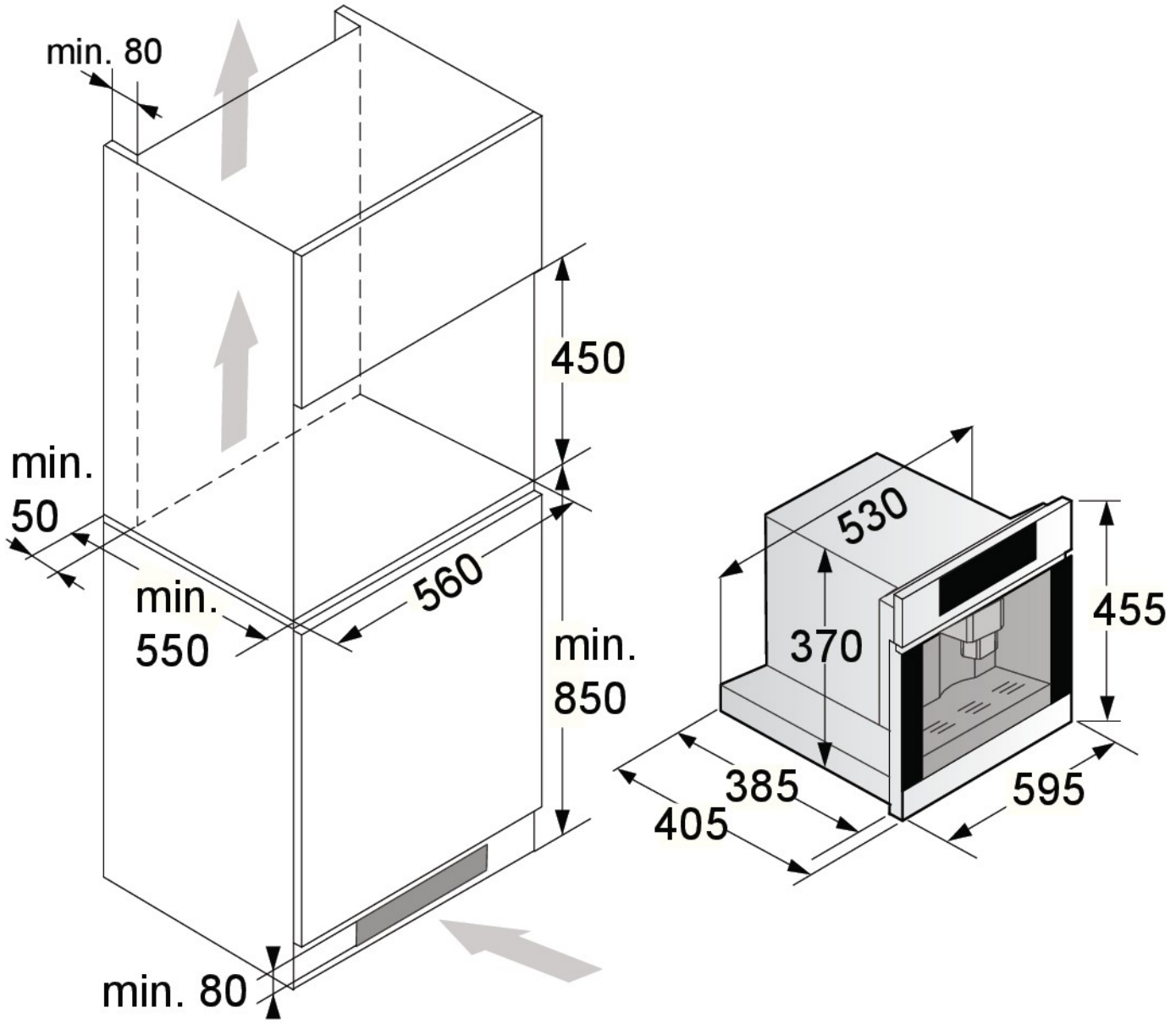
min. 80
450
min.
50
min.
550
560
min.
850
min. 80
530
370
455
385
405
595