



CBI36D2B

Cave à vin de service

Intégrée en colonne

INFORMATIONS GENERALES

Capacité : 36
Nombre de zones : 2
Amplitudes de fonctionnement : 5-20°C
Niveau sonore : 37dB
Classe énergétique : F
Classe climatique : SN/ST (10-38)
Compatible Vinotag : Oui

Description du produit

La cave à vin qui sublime vos dégustations

Cette cave à vin double zone de température est spécialement conçue pour s'intégrer dans une niche 60 dédiée aux fours, offrant ainsi une solution élégante et pratique pour les amateurs de vin.

Elle permet de préserver vos vins à deux températures distinctes, révélant toute la richesse de leurs arômes.

Son design compact et moderne s'intègre parfaitement dans votre espace, tout en offrant un contrôle optimal des conditions de conservation. La porte réversible offre une flexibilité maximale pour s'adapter à votre configuration, tandis que la compatibilité avec l'application Vinotag vous permet de gérer votre collection de vin comme un véritable professionnel. Un concentré de technologie et de raffinement pour vos meilleurs crus.



DOUBLE ZONE DE TEMPÉRATURE

Conservez et rafraîchissez tous vos vins à bonne température dans la même cave



PORTE RÉVERSIBLE

Adaptez le sens d'ouverture de la porte pour installer la cave à l'emplacement de votre choix



ÉCLAIRAGE LED

L'éclairage LED met en lumière le vin sans l'agresser ou perturber son stockage

COMPATIBLE VINOTAG

Application gratuite de gestion de cave à vin. Accédez à votre cave virtuelle avec inventaire détaillé

CBI36D2B

EAN-13 - 3595320108354

Capacité et température

- **Nombre de bouteilles : 36**
  - **Zone supérieure : 24**
  - **Zone inférieure : 12**
- **Températures ajustables : 5-20°C**
  - **Zone supérieure : 5-20°C**
  - **Zone inférieure : 5-20°C**

Porte

Couleur du vitrage : Gris
Nombre de vitrage : 2
Anti-UV : Oui
Verre trempé : Oui
Serrure : Non
Porte réversible : Oui
Type de poignée : Barre de tirage

Sécurité

Alarme(s) : Température
Sécurité enfant : Oui
Mémoire de température : Non

Logistique

Dimensions NET (LxPxH) : 59.0 x 56.3 x 59.5
Dimensions BRUT (LxPxH) : 65.0 x 65.0 x 65.5
Poids NET (kg) : 35.3
Poids BRUT (kg) : 39.3

Données techniques

Classe énergétique 2024 : F
Consommation d'énergie annuelle : 102 KWh/a
Classe climatique : SN/ST (10-38)
Niveau de bruit : 37dB / C
EEI : 124 %
Puissance : 65.00 W
Tension : 220-240 V
Longueur du câble d'alimentation : 150 cm
Type de prise : E type
Type de gaz : R600a
Charge de gaz : 25 g
Produit principalement recyclable : Oui
Type de compresseur : Standard
Système de refroidissement : Brassé
Système anti-vibration : Oui

Lumière

Source de lumière : LED
Variateur d'intensité lumineuse : Non
Interrupteur de lumière : Oui

Qtt par 20' : 81
Qtt par 40' : 162
Qtt par 40 HC : 216
Code douanier : 84185090

CBI36D2B

EAN-13 - 3595320108354

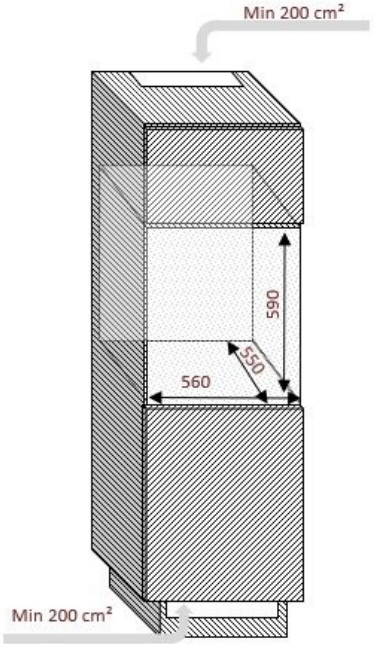

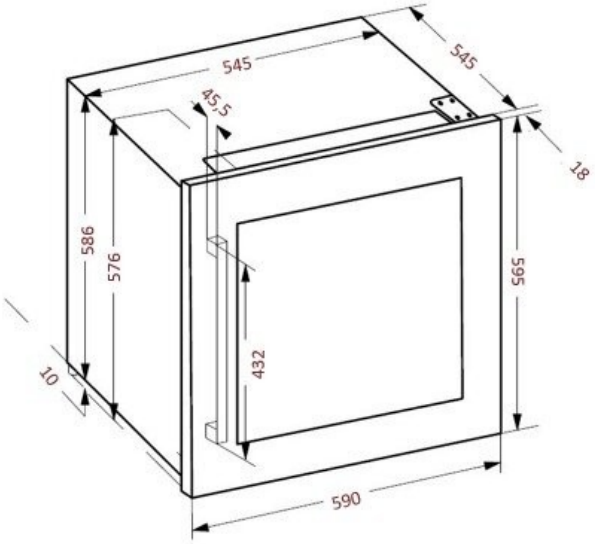

Accessoires

- 3 clayettes, en bois, coulissant

Encastrement

Dimensions d'encastrement (LxPxH) : 56.00 x 55.00 x 59.00
Information importante sur l'encastrement : L'air chaud doit être chassé par la ventilation vers la paroi arrière du produit puis expulsé vers le haut. Les conduits de ventilation doivent avoir une ouverture d'au moins 180 centimètres carrés. Attention : pour garantir un bon fonctionnement, les grilles d'aération ne doivent jamais être obstruées ou recouvertes.