M9994825
12/2019 - 017

meliconi

GhostSlim PLUS T600

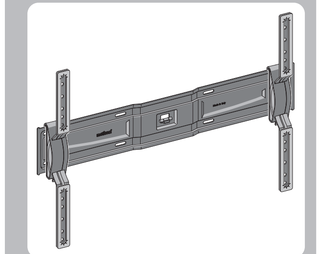

IT ISTRUZIONI DI MONTAGGIO
FR INSTRUCTIONS DE MONTAGE
EN MOUNTING INSTRUCTIONS
DE MONTAGEANLEITUNG
NL MONTAGEVOORSCHRIFT
ES GUÍA DE MONTAJE
PT INSTRUÇÕES DE MONTAGEM
EL ΟΔΗΓΙΕΣ ΣΥΝΑΡΜΟΛΟΓΗΣΗΣ
RU ИНСТРУКЦИИ ПО УСТАНОВКЕ
PL INSTRUKCJA MONTAŻU
CZ NÁVOD K MONTÁŽI
RO INSTRUCȚIUNI DE MONTARE
HU SZERELÉSI ÚTMUTATÓ
SE MONTERINGSANVISNINGAR
NO MONTERINGSINSTRUKSJONER
FI ASENNUSOHJEET

Meliconi S.p.A. - V. Minghetti, 10
40057 Cadriano di Granarolo E. (BO) Italy
www.meliconi.com e-mail: info@meliconi.com

IT Attrezzatura per montaggio FR Outillage pour le montage
EN Assembly equipment ES Herramientas de montaje

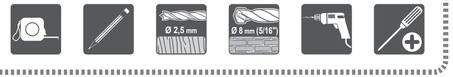

IT Dati tecnici FR Caractéristiques techniques EN Technical data ES Datos técnicos

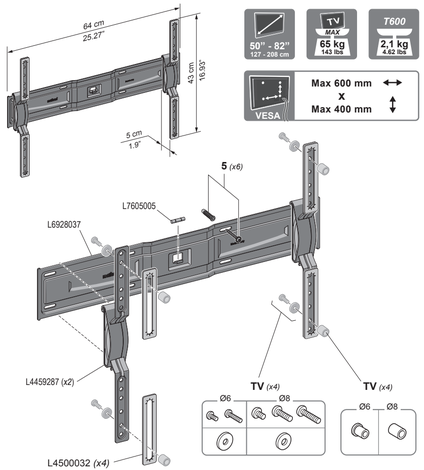

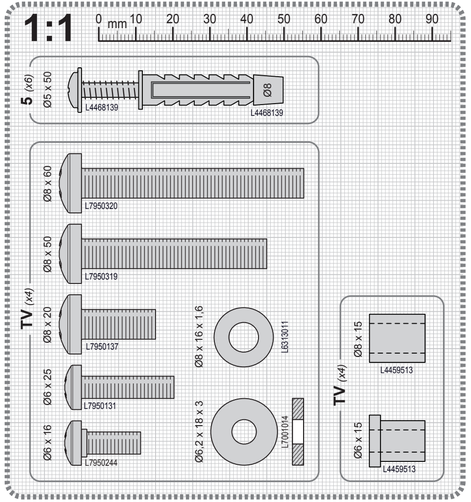

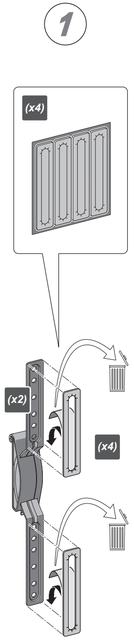

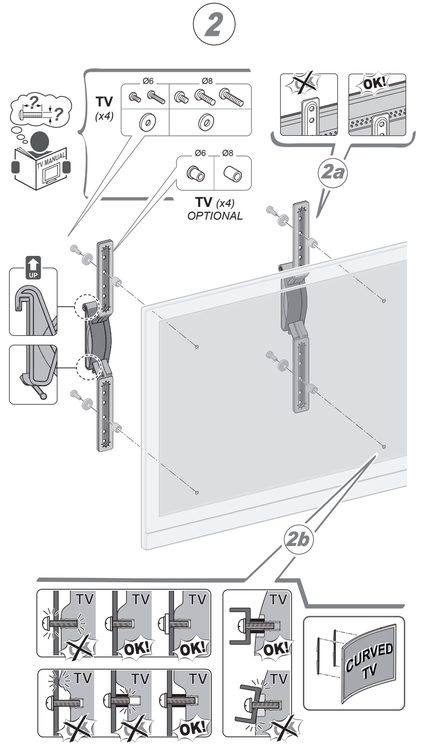

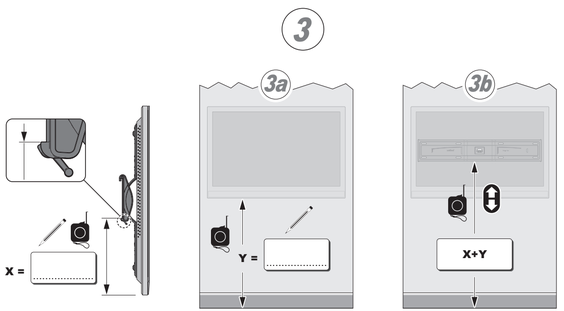

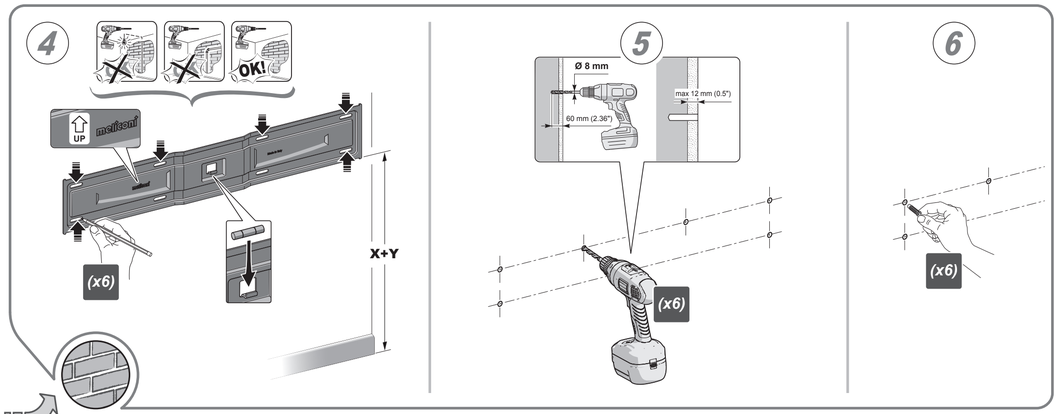

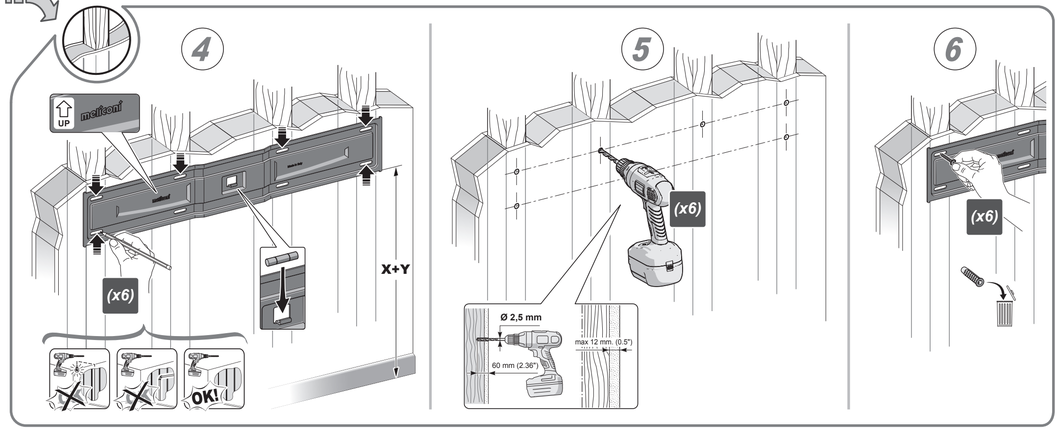

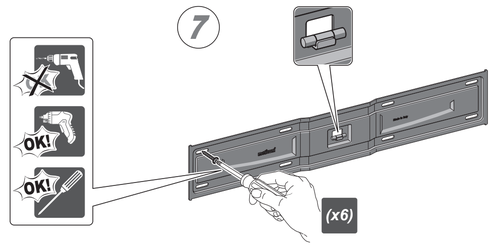

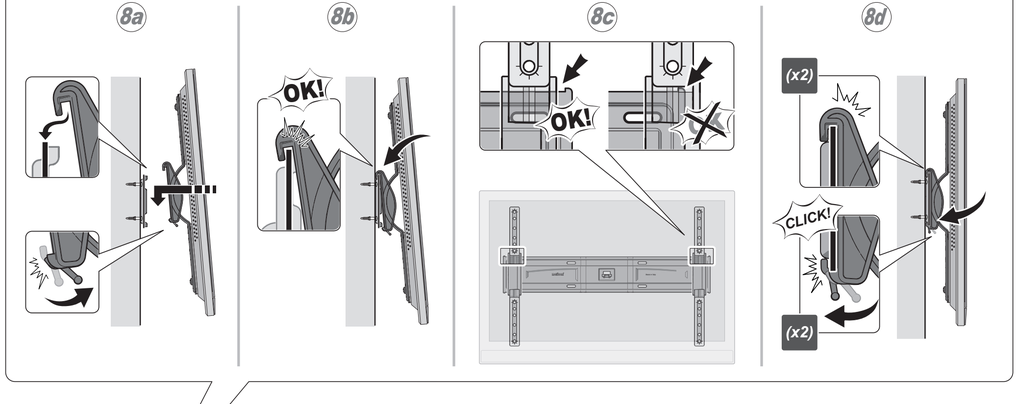

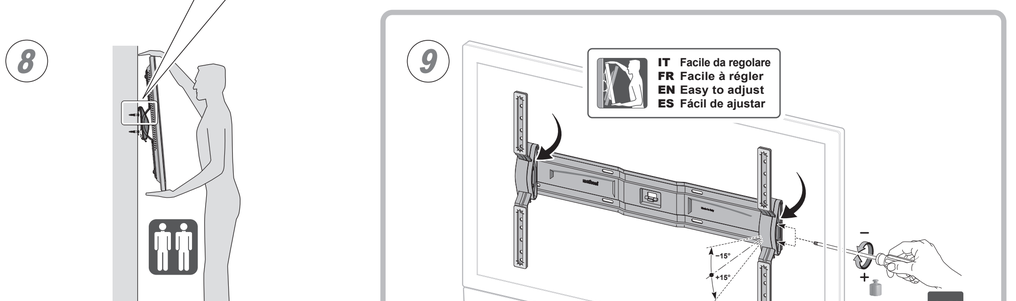

IT Regolazione della TV

Attenzione: se non riuscite a regolare la TV oppure se la TV non mantiene la posizione desiderata potrebbe essere necessario allentare o stringere la vite di serraggio (FIG. 9). Fate delle minime rotazioni e provate nuovamente a muovere la TV; una volta trovato il giusto serraggio la TV si deve poter muovere con semplicità e mantenere la posizione.

FR Réglage du téléviseur

Attention : si vous n'arrivez pas à régler l'inclinaison du téléviseur ou si celuici ne maintient pas la position souhaitée, il pourrait s'avérer nécessaire de desserrer ou de serrer la vis de fixation (FIG. 9). Tournez légèrement la vis, puis essayez de nouveau de modifier l'inclinaison du téléviseur. Le juste degré de serrage est atteint lorsque l'inclinaison se régle facilement et que le téléviseur maintient la position choisie.

EN Adjustment of the TV

Caution: if you are unable to ad just the position of the TV or if the TV does not stay in the required position, it may be necessary to loosen or tighten the locking screw (FIG. 9). Turn the screw a little at a time and try to move the TV again; once you have found the correct tightness of the screw the TV can be moved easily and will stay in position.

DE Neigungseinstellung des Fernsehers

Achtung: Falls Sie nicht in der Lage sind, die Neigung des Fernsehers einzustellen oder falls der Fernseher nicht in der gewünschten Stellung bleibt, muss ggf. die Feststellschraube (ABB. 9) gelockert oder angezogen werden. Drehen Sie die Schraube geringfügig und versuchen Sie erneut, den Fernseher zu bewegen. Wenn die Schraube richtig gespannt ist, muss sich der Fernseher problemlos bewegen lassen und in der gewünschten Stellung bleiben.

NL Afstellen van de tv

Let op: als u er niet in slaagt de tv af te stellen of als de tv niet in de gewenste stand blijft hangen, dan moet de bevestigingsschroef (FIG. 9) wellicht losser of vaster worden gedraaid. Maak kleine draaibewegingen en probeer de tv opnieuw te bewegen. Als de schroef op juiste wijze is vastgedraaid moet de tv gemakkelijk bewogen kunnen worden en in de gewenste stand blijven hangen.

ES Ajuste de la TV

Atención: si no consiguen ajustar la TV o bien si la TV no mantiene la posición deseada, podría ser necesario aflojar o apretar el tornillo de sujeción (FIG. 9). Haga alguna rotación mínima e intente de nuevo mover la TV; una vez encontrado el apriete correcto del tornillo, la TV debe poderse mover con facilidad y mantener la posición.

PT Regulação da TV

Atenção! Se não conseguir regular a TV ou se a TV não mantiver a posição desejada, pode ser necessário desapertar ou apertar o parafuso de aperto (FIG. 9). Faça rotações mínimas e tente de novo mover a TV. Uma vez obtido o aperto de fixação correcto, a TV deverá mover-se de modo simples e conservar a posição.

EL Ρύθμιση της TV

Προσοχή: αν δεν καταφέρνετε να ρυθμίσετε την TV ή αν η TV δεν παραμένει στην επιθυμητή θέση, μπορεί να χρειάζεται να λασκάρετε ή να σφίξετε τη βίδα σύσφιξης (EIK. 9). Κάνετε ελάχιστες περιστροφές και δοκιμάστε ξανά να κινήσετε την TV, από τη στιγμή που βρίσκεται η σωστή σύσφιξη η TV πρέπει να μπορεί να κινείται με απλό τρόπο και να παραμένει στη θέση της.

RU Регулирование положения телевизора

Внимание!: если не удается отрегулировать положение телевизора, или он не сохраняет желаемого положения, возможно, что следует ослабить или затянуть затяжной винт (РИС. 9). Выполните минимальные обороты винтом и попробуйте вновь переместить телевизор. Найдя правильную степень затяжки винта, телевизор должен легко перемещаться и сохранять выбранное положение.

PL Regulacja położenia telewizora

Uwaga!: jeżeli nie udaje się wyregulować położenia telewizora, lub nie pozostaje on w pożądanej pozycji, być może należy poluzować lub dokręcić śrubę mocującą (RYS. 9). Należy wykonać nią minimalne obroty, po czym spróbować ponownie poruszyć telewizor. Po znalezieniu właściwego momentu dokręcania śruby, telewizor powinien z łatwością dać się przesunąć i zachować wybraną pozycję.

CZ Seřízení televize

Upozornění: jestliže nemůžete televizi seřídit nebo jestliže televize neudrží požadovanou polohu, bude třeba utáhnout nebo uvolnit seřizovací šroub (obr. 9). Šroubem otočte minimálně a poté znovu zkuste otáčet televizí. Po nalezení správného seřízení by měl být možné televizi snadno pohybovat a měla by držet svou polohu.

RO Reglarea televizorului

Atenție: dacă nu reușiți să reglați televizorul sau în cazul în care televizorul nu se menține în poziția dorită, poate fi necesar să slăbiți sau să strângeți șurubul de strângere (FIG. 9). Rotiți ușor și încercați din nou să mișcați televizorul, după ce găsiți strângerea potrivită, televizorul trebuie să se poată mișca cu ușurință și să se mențină în poziție.

HU A TV beállítása

Figyelem! Ha nem sikerül a TV-t beszabályoznia vagy ha a TV nem marad a kívánt pozícióban, lehet, hogy meg kell lazítani vagy húzni a szorítócsavart (9. ABRA). Kis forgásokat végezve próbálja meg ismét mozgatni a TV-t, majd miután megtalálta a helyes szorosságot, a TV-nek egyszerűen kell mozognia és meg kell tartania a pozícióját.

SE Inställning av TV

Observera! Om du inte lyckas med att ställa in TV-apparaten eller om TVapparaten inte blir kvar i önskat läge kan det vara nödvändigt att lossa eller dra åt lässkruven (fig. 9). Skruva försiktigt på skruven och försök återigen att flytta TV-apparaten. Skruven är korrekt åtdragen när TV-apparaten är lätt att flytta och blir kvar i önskat läge.

NO Justere TV-en

Advarsel: Hvis du ikke klarer å justere TV-en eller hvis den ikke blir værende i den ønskede stillingen, er det mulig at du må løsne eller stramme strammeskruen (fig. 9). Drei på skruen litt av gangen og forsøk å bevege TV-en igjen. Når skruen er strammet på rett måte skal det være mulig å bevege TV-en på en lett måte, og den skal bli værende i denne stillingen.

FI TV:n asennon säätö

Huomio: Ellet onnistu säätämään TV:n asentoa tai se ei pysy halutussa asennossa, löysää tai kiristä kiinnitysruuvia (kuva 9). Käännä vähän kerrallaan ja yritä liikuttaa TV:tä uudelleen. Kun ruuvin kireys on oikea, TV:n liikutus on helppoa ja se pysyy säädetyssä asennossa.

IT Vi consigliamo di conservare il manuale delle istruzioni per future necessità. • Questo prodotto contiene piccoli elementi che, se ingeriti, potrebbero provocare soffocamento. Tenere fuori dalla portata dei bambini! • Consultare il manuale del TV per una sua corretta installazione e regolazione ergonomica • Si consiglia di fare eseguire il montaggio e l'installazione del prodotto da parte di un installatore o rivenditore qualificato. • Prima di montare il supporto verificate l'idoneità della parete su cui volete applicare il prodotto. • I tasselli forniti sono adatti esclusivamente per applicazioni su pareti in legno pieno, mattoni pieni in laterizio e muri in cemento armato. Per l'installazione su pareti di materiali diversi devono essere utilizzati sistemi di ancoraggio differenti. • Si raccomanda di eseguire i fori nella parete della profondità e diametro prescritti, rimuovere poi, dai fori stessi, polvere e detriti. • Per il montaggio su pareti in legno pieno o travi in legno utilizzare esclusivamente le viti autofilettanti fornite in dotazione, prive del tassello, come da istruzioni. • Il prodotto è idoneo a sostenere esclusivamente TV con peso e fori di fissaggio indicati. • Le viti in dotazione per fissare la TV al supporto sono adatte alla maggior parte delle TV presenti sul mercato, ma potrebbero non andare bene per il vostro. Verificate che diametro, passo e lunghezza delle viti siano adeguate al TV/PC in caso contrario acquistatene delle nuove. • Al fine d'evitare l'eccessiva tensione sui connettori lasciare i cavi adeguatamente lenti. • Il supporto è idoneo esclusivamente ad ambienti interni domestici con temperatura tra + 5°C e + 40°C. • Per la pulizia del prodotto usare un panno inumidito con una soluzione di acqua tiepida e sapone neutro, non utilizzare solventi. • Si consiglia di verificare periodicamente punti di ancoraggio e parti in movimento o rotazione. • Il prodotto, se danneggiato, non deve essere utilizzato. • Attenersi alle istruzioni di assemblaggio del manuale d'istruzione. Si declina qualsiasi responsabilità in caso di mancata osservanza di queste istruzioni, delle limitazioni d'uso o per modifiche apportate al supporto.

FR Conservez le manuel d'instructions pour des futures consultations. • Ce produit contient de petits éléments pouvant provoquer une asphyxie en cas d'ingestion. Tenir hors de portée de enfants! • Consultez le manuel du téléviseur pour une installation correcte et un réglage ergonomique. • Il est conseillé de confier le montage et l'installation du produit à un installateur ou un revendeur qualifié. • Avant de monter le support, vérifiez l'état du mur sur lequel sera appliqué le produit. • Les chevilles fournies sont exclusivement indiquées pour des applications sur parois en bois plein, briques pleines et murs en béton armé. En cas d'installation sur des murs en matériaux différents, d'autres systèmes d'ancrage devront être utilisés. • Il est recommandé de pratiquer les perçages dans le mur du diamètre et de la profondeur indiqués, puis d'en éliminer la poussière et les débris. • En cas de montage sur parois en bois plein ou poutres en bois, utilisez exclusivement les vis taraudeuses fournies, sans cheville, en suivant les instructions. • Le produit est exclusivement prévu pour soutenir des téléviseurs de poids et avec les perçages de fixation indiqués. • Les vis fournies pour fixer le téléviseur au support sont adaptées à la plupart des appareils du marché mais peuvent ne pas s'appliquer au vôtre. Vérifiez que le diamètre, le pas et la longueur des vis sont adaptées à votre téléviseur ; munissez-vous de nouvelles vis dans le cas contraire. • Afin d'éviter une traction excessive sur les connecteurs, laissez les fils légèrement détendus. • Le support est destiné exclusivement à des environnements domestiques à température comprise entre + 5°C et + 40°C. • Nettoyez le produit avec un chiffon imbibé d'une solution d'eau tiède et de savon neutre. N'utilisez pas de solvants. • Il est conseillé de vérifier régulièrement les points d'ancrage et les parties mobiles ou rotatives. • Ne pas utiliser le produit s'il est endommagé. • Respectez les instructions d'assemblage du manuel d'instructions. Nous déclinons toute responsabilité en cas de non-respect de ces instructions, des limites d'utilisation ou en cas de modifications apportées au support.

EN We suggest you keep the instruction manual for future use. • This product contains small parts that if swallowed may cause suffocation. Keep out of the reach of children. • Consult the TV manual to ensure the product is installed correctly and adjusted ergonomically. • We suggest you rely on a qualified installer or retailer to assemble and install the product. • Before mounting the bracket check that the wall you wish to apply it to is suitable. • The screw anchors supplied are suitable only for use on solid walls, perforated brick and reinforced concrete walls. When installing the bracket on other kinds of walls, different anchoring systems should be used. • When drilling holes in walls, make sure that they are the correct depth and diameter and remove any dust and waste. • When mounting the bracket on solid wooden walls or beams, use only the self-threading screws supplied. No screw anchors are required as specified in the instructions. • The product should only be used to carry TVs with the weights and drillholes indicated. • The screws supplied to secure the TV to the bracket are suitable for the majority of TVs on the market, but they may not be right for yours. Check that the diameter, length and thread of the screws were right for your TV and if they are not purchase new ones. • In order to avoid putting excessive tension on the connectors leave the cables slack. • The bracket is designed for use only in indoor domestic environments with temperatures between + 5°C and + 40°C. • Only use warm water and neutral soap to clean the product. Do not use solvents. • Regularly check the anchorages and any parts that move or rotate. • If damaged, the product should not be used. • Follow the assembly instructions in the instruction manual. No liability will be accepted if these instructions and proper uses are not adhered to or if the bracket is tampered with in any way.

DE Wir empfehlen Ihnen, die Gebrauchsanweisung für einen künftigen Bedarf aufzubewahren. • Dieses Produkt enthält kleine Teile, die im Falle des Verschluckens zum Ersticken führen können. Nicht in Reichweite von Kindern aufbewahren! • Um das Fernsehgerät korrekt zu installieren und ergonomisch einzustellen, nehmen Sie das Handbuch zur Hilfe. • Wir empfehlen Ihnen, die Montage und Installation des Geräts von einem qualifizierten Installateur bzw. Einzelhändler vornehmen zu lassen. • Bevor Sie die Halterung montieren, vergewissern Sie sich, dass die Wand, an der das Gerät installiert werden soll, dazu geeignet ist. • Die mitgelieferten Dübel sind ausschließlich für die Montage an Wänden aus Vollholz, Vollziegelsteinen oder Stahlbeton geeignet. Für die Installation an Wänden aus anderen Materialien müssen andere Befestigungssysteme verwendet werden. • Achten Sie darauf, die Bohrungen in der Wand mit der Tiefe und dem Durchmesser auszuführen, die vorgeschrieben sind, und entfernen Sie anschließend den Staub und Schutt aus den Löchern. • Verwenden Sie für die Montage an Vollholzwänden bzw. Holzbalken ausschließlich die im Lieferumfang enthaltenen Schneidschrauben ohne Dübel (siehe Gebrauchsanweisung). • Das Produkt kann ausschließlich Fernsehgeräte halten, deren Gewicht und Befestigungslöcher den Angaben entsprechen. • Die mitgelieferten Schrauben zur Befestigung des Fernsehgeräts an der Halterung passen auf die meisten der im Handel erhältlichen Geräte, sind jedoch unter Umständen für Ihr Gerät nicht geeignet. Stellen Sie sicher, dass der Durchmesser, der Schritt und die Länge für Ihr Fernsehgerät geeignet sind; kaufen Sie andernfalls die passenden Schrauben. • Lassen Sie die Kabel möglichst locker, damit an den Steckverbindern nicht zu stark gezogen wird. • Die Halterung ist ausschließlich für Innenwohnräume mit einer Temperatur zwischen + 5°C e + 40°C Grad geeignet. • Verwenden Sie für die Reinigung einen feuchten Lappen mit lauwarmem Wasser und neutraler Seife, keine Lösungsmittel. • Wir empfehlen Ihnen, die Befestigungsstellen und die Bewegungs- bzw. Rotationsteile regelmäßig zu überprüfen. • Falls das Produkt beschädigt ist, darf es nicht gebraucht werden. • Beachten Sie die Montageanleitung, die in der Gebrauchsanweisung enthalten ist. Wir übernehmen keine Haftung für die Nichtbeachtung dieser Anleitung und der Gebrauchsanweisung, für unsachgemäßen Gebrauch oder für Änderungen, die an der Halterung vorgenommen werden.

NL Geadviseerd wordt om de gebruikshandleiding te bewaren voor raadpleging in de toekomst. • Dit product bevat kleine elementen die verstikking kunnen veroorzaken als ze worden ingeslikt. Buiten het bereik van kinderen houden! • Raadpleeg de handleiding van de tv voor de juiste installering en ergonomische regeling. • Geadviseerd wordt het product te laten monteren en installeren door een erkende installateur of dealer. • Voordat de drager wordt gemonteerd moet worden nagegaan of de wand waaraan u het product wilt bevestigen geschikt hiervoor is. • De meegeleverde pluggen zijn uitsluitend geschikt voor bevestiging aan wanden van massief hout, volle bakstenen en muren van gewapend beton. Voor montage aan wanden van ander materiaal moeten andere verankeringssystemen worden gebruikt. • Aanbevolen wordt gaten met de voorgeschreven doorsnede en diepte in de wand te boren, en vervolgens stof en rommel uit de gaten te verwijderen. • Voor montage aan wanden van massief hout of houten balken mogen uitsluitend de meegeleverde zelftappende schroeven worden gebruikt, zonder plug, volgens de instructies. • Het product is uitsluitend geschikt om tv's te ondersteunen met het aangegeven gewicht en de aangegeven bevestigingsgaten. • De meegeleverde schroeven voor bevestiging van de tv aan de drager zijn geschikt voor de meeste televisies die in de handel verkrijgbaar zijn, maar zijn mogelijk niet geschikt voor uw tv. Controleer of de doorsnede, speed en lengte van de schroeven geschikt zijn voor uw tv, en koop nieuwe schroeven als ze niet geschikt zijn. • Laat de kabels voldoende los hangen om een te grote spanning op de connectors te vermijden. • De drager is uitsluitend geschikt voor gebruik binnenshuis in woonomgevingen met een temperatuur tussen + 5°C en + 40°C. • Gebruik voor de reiniging van het product een doek die bevochtigd is met lauw water en neutrale zeep, gebruik geen oplosmiddelen. • Geadviseerd wordt de verankeringspunten en de bewegende of draaiende onderdelen regelmatig te controleren. • Als het product beschadigd is, mag het niet worden gebruikt. • Volg de assemblage-instructies in de gebruikshandleiding op. Er wordt geen aansprakelijkheid aanvaard in het geval deze instructies niet worden opgevolgd, als de gebruiksbeperkingen niet worden aangehouden of als er wijzigingen worden aangebracht aan de drager.

ES Se recomienda conservar el manual de instrucciones para consultarlo cuando sea necesario. • Este producto contiene elementos de pequeño tamaño que pueden provocar asfixia si son ingeridos. ¡Mantener aleado del alcance de los niños! • Consulte el manual del televisor para garantizar la instalación correcta y la regulación ergonómica. • Se recomienda contactar con un técnico instalador o un distribuidor cualificado para realizar el montaje y la instalación del producto. • Antes de montar el soporte, compruebe que la pared en la que desea aplicar el producto sea adecuada para la instalación. • Los tacos incluidos de serie sólo son adecuados para aplicaciones en paredes de madera maciza, ladrillos macizos o paredes de cemento armado. Para la instalación en paredes realizadas con materiales distintos, es necesario utilizar sistemas de anclaje diferentes. • Se recomienda respetar la profundidad y el diámetro de taladro indicados. Elimine el polvo y los detritos que se acumulan en los orificios realizados. • Para el montaje en paredes de madera maciza o vigas de madera, utilice exclusivamente los tornillos autoroscantes incluidos de serie, sin taco, como se indica en las instrucciones. • El producto sólo se debe utilizar como soporte para televisores que posean el peso y los orificios de fijación indicados. • Los tornillos incluidos de serie para fijar el televisor al soporte son adecuados para la mayor parte de los televisores comercializados en el mercado, pero existe la posibilidad de que no sean compatibles con el suyo. Asegúrese de que el diámetro, el paso y la longitud de los tornillos sean adecuados para su televisor. Si no lo son, compre tornillos nuevos. • No tense excesivamente los cables, podría daños los conectores. • El soporte es adecuado para entornos domésticos internos con una temperatura comprendida entre + 5 y 40 °C. • Para limpiar el producto, utilice un paño humedecido en una solución de agua templada y jabón neutro. No utilice disolventes. • Se aconseja controlar con regularidad los puntos de anclaje y los componentes de deslizamiento o rotación de manera periódica. • No utilice el producto si está dañado. • Respete las instrucciones de ensamblaje contenidas en el manual de instrucciones. Se declina cualquier responsabilidad en caso de incumplimiento de las instrucciones y los límites de uso o de modificación del soporte.

PT Aconselhamos que mantenha o manual de instruções para referência futura. • Este produto contém peças pequenas que, se ingeridas, podem causar asfixia. Manter fora do alcance das crianças! • Consulte o manual da TV para uma correta instalação e regulação ergonómica. • Recomenda-se executar a montagem e instalação do produto por um técnico qualificado ou revendedor. • Antes de montar o suporte verifique a adequação da parede na qual deseja aplicar o produto. • Os parafusos fornecidos são projetados exclusivamente para uso em paredes, madeira maciça, tijolos maciços em laterício e paredes de betão armado. Para a instalação em paredes de diferentes materiais devem ser utilizados diferentes sistemas de ancoragem. • Recomenda-se executar os furos na parede de profundidade e diâmetro prescritos, removendo, em seguida, dos próprios furos, pó e detritos. • Para a montagem em paredes em madeira maciça ou vigas de madeira utilizar exclusivamente os parafusos auto-atarrachantes fornecidos, sem a cunha, conforme as instruções. • O produto é apropriado para suportar uma TV apenas com o peso e furos de fixação indicados. • Os parafusos fornecidos para fixar a TV ao suporte são adequados para a maioria das TVs presentes no mercado, mas podem não funcionar bem convosco. Verifique se o diâmetro, altura e comprimento dos parafusos são adequados à sua TV, caso contrário adquira novos. • A fim de evitar a excessiva pressão sobre os conectores deixar os cabos corretamente desapertados. • O apoio é adequado para uso em ambientes internos domésticos com temperaturas entre 5°C e 40°C. • Para a limpeza do produto, use um pano humedecido com uma solução de água morna e sabão neutro, não utilizar solventes. • É aconselhável verificar periodicamente os pontos de ancoragem e partes em movimento ou rotação. • O produto, se danificado, não deve ser utilizado. • Siga as instruções de montagem do manual de instruções. Não assumimos nenhuma responsabilidade em caso de não cumprimento destas instruções, limitações de uso ou alterações efetuadas na estrutura de apoio.

EL Σας συμβουλεύουμε να διατηρήσετε το εγχειρίδιο οδηγιών για μελλοντικές ανάγκες. • Το προϊόν αυτό περιέχει μικρά στοιχεία που, αν καταποθούν, θα μπορούσαν να προκαλέσουν πνιγμό. Να τα διατηρείτε μακριά από τα παιδιά! • Για μια σωστή τοποθέτηση και εργονομική ρύθμιση συμβουλευτείτε το εγχειρίδιο της TV. • Συστήνεται να διενεργήσετε τη συναρμολόγηση και την εγκατάσταση του προϊόντος από έναν τεχνικό εγκατάστασης ή από τον μεταπωλητή σας. • Πριν συναρμολογήσετε το στήριγμα ελέγξτε την καταλληλότητα του τοίχου στον οποίο θέλετε να στήσετε το προϊόν. • Τα παρεχόμενα σύστα είναι κατάλληλα αποκλειστικά για εφαρμογές σε τοίχους με ξύλο μασίφ, τούβλα τσιμεντωμένα και τοίχους από οπλισμένο σκυρόδεμα. Για την τοποθέτηση σε τοίχους με από διαφορετικά υλικά θα πρέπει να χρησιμοποιηθούν διαφορετικά συστήματα αγκύρωσης. • Συστήνεται η εκτέλεση των οπών στον τοίχο με το καθορισμένο βάθος και διάμετρο, μετά καθαρίστε από τις οπές σκόνη και τα υπολείμματα. • Για τη συναρμολόγηση σε ξύλινους τοίχους μασίφ ή ξύλινα δοκάρια χρησιμοποιήστε αποκλειστικά τις παρεχόμενες βίδες αυτοκοχλιούτσηρης, χωρίς ούπα, σύμφωνα με τις οδηγίες. • Το προϊόν είναι κατάλληλο να στηρίζει αποκλειστικά TV με το αναφερόμενο βάρος και τις οπές στερέωσης. • Οι παρεχόμενες βίδες για τη στερέωση της TV στο στήριγμα είναι κατάλληλες για τις περισσότερες TV που υπάρχουν στην αγορά, όμως θα μπορούσαν να μην ταιριάζουν για τη δική σας τηλεόραση. Ελέγξτε αν η διάμετρος, το βήμα και το μήκος των βιδών είναι κατάλληλα για τη δική σας TV, σε αντίθετη περίπτωση αγοράστε άλλες. • Για να αποφευχθεί υπερβολικό τάνυσμα στους συνδέσμους, αφήστε τα καλώδια δεόντως χαλαρά. • Το στήριγμα είναι κατάλληλο αποκλειστικά για εσωτερικούς χώρους σε εσωτερικούς οικιακούς χώρους με θερμοκρασία μεταξύ + 5°C και + 40°C. • Για τον καθαρισμό του προϊόντος χρησιμοποιήστε ένα πανί βρεγμένο με διάλυμα χλιαρού νερού και σαπουνιού, μη χρησιμοποιείτε διαλύτες. • Συστήνεται να ελέγχετε περιοδικά τα σημεία αγκίστρωσης και τα κινούμενα ή περιστρεφόμενα μέρη. • Το προϊόν, αν είναι χαλασμένο, δεν πρέπει να χρησιμοποιηθεί. • Να τηρείτε τις οδηγίες συναρμολόγησης του εγχειριδίου οδηγιών. Αποποιούμαστε κάθε ευθύνης σε περίπτωση μη τήρησης των οδηγιών αυτών, των περιορισμών χρήσης ή για τροποποιήσεις επιφερόμενες στο στήριγμα.

RU Сохраните это руководство с инструкциями для обращения в будущем. • Данное изделие содержит мелкие детали, которые в случае проглатывания могут привести к удушению. Храните его в недоступном для детей месте! • Обратитесь к руководству для телевизора, чтобы правильно установить и отрегулировать его, исходя из принципов эргономики. • Рекомендуется пригласить для выполнения монтажа и установки изделия квалифицированного монтажника или продавца. • Прежде чем выполнять закрепление держателя к стене, следует убедиться в том, что последняя обладает требуемыми характеристиками. • Поставляемые дюбели подходят исключительно для монтажа на стенах из полнотелой древесины, цельного кирпича и на стенах из железобетона. При установке на стены из других материалов необходимо использовать иные крепежные системы. • Рекомендуется просверлить в стене отверстия предписанной глубины и диаметра, удалив из отверстий пыль и отходы. • Для монтажа на стены из полнотелой древесины или на деревянные балки следует использовать исключительно самонарезающие винты, входящие в комплект поставки, лишенные вкладыша, как указано в инструкциях. • Изделие предназначено для удерживания телевизора исключительно с указанным весом и крепежными отверстиями. • Винты из комплекта поставки для крепления телевизора к держателю предназначены для большинства телевизоров, представленных на рынке, однако могут не подойти к Вашей модели. Проверьте, что диаметр, шаг и длина винтов соответствуют Вашему телевизору, в противном случае приобретите новые. • Во избежание чрезмерного напряжения на соединители следует оставить провода надлежащим образом ослабленными. • Держатель предназначен для использования только в домашних жилых помещениях при температуре от + 5°C до + 40°C. • Очищайте изделие тряпкой, слегка смоченной в растворе теплой воды с нейтральным мылом, не используйте растворители. • Рекомендуется регулярно проверять места крепления, а также движущиеся или вращающиеся части. • Не использовать поврежденное изделие. • Придерживайтесь инструкций по сборке из соответствующего руководства. Производитель снимает с себя ответственность любого рода в случае несоблюдения данных инструкций, использования не по назначению или внесения недозволенных модификаций в держатель.

PL Zalecamy zachowanie książki instrukcji, aby mogli Państwo skorzystać z niej w przyszłości. • Produkt ten zawiera niewielkie elementy, które w przypadku połknięcia mogą spowodować uduszenie. Przechowywać poza zasięgiem dzieci! • Aby poprawnie zainstalować i wykonać ergonomiczną regulację, należy zapoznać się z instrukcją telewizora. • Zaleca się zlecenie wykonania montażu i instalacji produktu wykwalifikowanemu instalatorowi lub sprzedawcy. • Przed zamontowaniem wspornika należy sprawdzić, czy ściana, na której ma być on zamontowany jest odpowiednia. • Dostarczone bloczki są odpowiednie wyłącznie do stosowania na ścianach z pełnego drewna, pełnych cegieł ceramicznych oraz na ścianach z betonu. Przy instalowaniu produktu na ścianach wykonanych z innych materiałów należy zastosować odmienne systemy kotwienia. • Wywiercone otwory w ścianach muszą mieć odpowiednią głębokość i średnicę, należy usunąć z nich również pył i odłamki. • W przypadku montażu na ścianach z pełnego drewna lub belkach drewnianych należy, zgodnie z instrukcjami, stosować wyłącznie śruby samogwintujące będące na wyposażeniu, które nie mają bloczków. • Produkt ten nadaje się wyłącznie do podtrzymania telewizora o wskazanej masie i otworach mocujących. • Śruby na wyposażeniu do mocowania telewizora do wspornika nadają się do większości telewizorów dostępnych na rynku, ale mogą nie być odpowiednie dla Państwa sprzętu. Należy sprawdzić, czy średnica, krok oraz długość śrub są odpowiednie do Państwa telewizora, w przeciwnym wypadku należy zakupić nowe. • Aby na konektorach nie było nadmiernego napięcia kable należy ułożyć luźno. • Wspornik nadaje się wyłącznie do domowych pomieszczeń wewnętrznych o temperaturze mieszczącej się w zakresie od + 5°C do + 40°C. • Do czyszczenia produktu należy używać szmatki zwilżonej roztworem wody i neutralnego mydła; nie należy używać rozpuszczalników. • Zalecamy, aby okresowo kontrolować punkty kotwienia oraz części ruchome lub rotujące. • Jeśli produkt jest uszkodzony, nie należy go używać. • Należy stosować się do instrukcji montażu zamieszczonej w książce instrukcji. Nie ponosimy żadnej odpowiedzialności w przypadku niestosowania się do tych instrukcji, ograniczeń w użytkowaniu ani w przypadku modyfikacji wspornika.

CZ Uchovejte tento návod s pokyny pro případnou budoucí potřebu. • Tento výrobek obsahuje malé součásti, které mohou při jejich požití způsobit udušení. Držte mimo dosah dětí! • Pro správné nastalování televizoru a nastavení jeho ergomické polohy zkontrolujte také pokyny v návodu k televizoru. • Montáž a nastalování výrobku by měl provést technik či kvalifikovaný a prodejcem pověřený pracovník. • Než namontujete držák na zeď, musíte ověřit, zda zeď je k nastalování vhodná. • Fixační materiál v balení je vhodný pouze na aplikace do plného zdiva, plného dřeva nebo do železobetonových zdí. Při aplikacích na jiné typy stěn je zapotřebí použít jiné systémy ukotvení. • Vrtání do stěny provádějte dle předepsané hloubky a průměru a po ukončení odsajte z vytvořeného otvoru zbylý prach a zdivo. • Při provádění montáže do plné dřevěné stěny nebo do dřevěných trámů používejte výhradně samořezné šrouby dodávané spolu s výrobkem a to bez hmoždinky, jak je uvedeno v návodu. • Výrobek je určený pouze k zavěšení televizoru, přičemž musíte dodržet rozměrové popsané otvory. • Dodávané šrouby jsou vhodné pro převážnou většinu televizorů přítomných na trhu, ale nemusí být vhodné na Váš televizor. Zkontrolujte zda průměr, závit e délka šroubů jsou vhodné pro Váš televizor, v opačném případě si musíte opatřit jiné, k tomu vhodné. • Kabely nesmí být příliš v pnutí pro konektory, ponechejte je proto volné. • Držák je vhodný výhradně pro vnitřní použití v domácnostech s teplotou prostředí mezi + 5°C a + 40°. • Pro čištění výrobku používejte hadr navlhčený ve vodě s neutrálním saponátem; nepoužívejte zásadně rozpouštědla. • Periodicky prohlédněte místo ukotvení držáku a součásti, které jsou pohyblivé či otočné. • Nepoužívejte výrobek pokud je poškozený. • Při sestavení výrobku postupujte dle návodu. Výrobce se zříká veškeré zodpovědnosti v případě nerespektování těchto pokynů, při jiném než vymezeném použití a při provádění změn na držáku.

RO Vă recomandăm să păstrați manualul de instrucțiuni pentru consultări viitoare. • Acest produs conține elemente mici care, dacă sunt înghițite, ar putea produce sufocarea. Nu-l lasați la îndemâna copiilor! • Consultați manualul pentru televizor pentru a vă regla corect și a reglări ergonomice. • Vă recomandăm să apelați la un instalator sau la un dealer calificat pentru efectuarea montajului. • Înainte de a monta suportul, verificați starea peretelui pe care doriți să fixați produsul. • Diblurile furnizate sunt adecvate doar pentru aplicarea pe pereți din lemn masiv, cărămizi pline și ziduri din beton armat. Pentru instalarea pe pereți din alte materiale, trebuie utilizate sisteme de fixare diferite. • Vă recomandăm să executați orificiile în perete la adâncimea și cu diametrul indicate, după care, îndepărtați din respectivele orificii praful și resturile. • Pentru montajul pe pereți din lemn masiv sau pe grinzi din lemn, folosiți exclusiv șuruburile autofiletante furnizate în dotare, fără dibluri, conform instrucțiunilor. • Produsul este adecvat pentru a susține exclusiv aparate TV cu greutatea și orificiile de fixare indicate. • Șuruburile din dotare pentru fixarea aparatului TV de suport sunt adecvate pentru majoritatea televizoarelor prezente pe piață, dar ar putea să nu fie potrivite pentru cel al dumneavoastră. Verificați ca diametrul, pasul și lungimea șuruburilor să fie adecvate pentru aparatul dumneavoastră TV, în caz contrar, cumpărați altele noi. • Pentru a evita tensionarea excesivă a conectorilor, lăsați cablurile libere atât cât este necesar. • Suportul este potrivit exclusiv pentru spații casnice cu temperatura cuprinsă între + 5°C și + 40°C. • Pentru curățarea produsului folosiți o cârpă îmbibată cu o soluție de apă căldută și săpun neutru, fără să utilizați solvenți. • Vă recomandăm să verificați periodic punctele de fixare și componentele aflate în mișcare sau în rotație. • Dacă produsul este deteriorat, nu trebuie utilizat. • Respectați instrucțiunile de asamblare din manualul de instrucțiuni. Ne declinăm orice responsabilitate în cazul nerespectării acestor instrucțiuni, a limitelor de utilizare sau de modificărilor aduse suportului.

HU Javasoljuk, hogy őrizze meg a használati útmutatót a jövőbeni felhasználás céljából. • A termék apró alkotórészeket tartalmaz, amelyek lenyelése fulladást okozhat. Gyermekektől távol tartandó! • Olvassa el a TV-hez tartozó útmutatót a helyes elhelyezése és ergonómikus beállítása érdekében. • Javasoljuk, hogy a termék felszerelését és elhelyezését egy szakképzett szerelővel vagy viszonteladóval végeztesse el. • A tv tartó felszerelése előtt vizsgálja meg a falfelület alkalmasságát, amelyre a terméket fel szeretné erősíteni. • A mellékelt dűbelek kizárólag tömörfából, tömör, égetett agyagtéglából és vasbetonból épült falakra történő felszerelésre alkalmasak. Ezektől eltérő anyagokból készült falfelületekre való elhelyezéshez másféle rögzítési módszereket kell igénybe venni. • Alakítsa ki a falban az előírt mélységű és átmérőjű furatokat, majd távolítsa el a furatokból a port és a törmeléket. • A tömörfából vagy fagerendákból készült falfelületekre történő felszerelésnél kizárólag a tartozékként nyújtott, önmenetes csavarokat használja dűbelek nélkül, az előírásoknak megfelelően. • A termék kizárólag az előírt súllyal rendelkező TV meghatározott rögzítési furatokkal alkalmazott megtartására alkalmas. • A TV-t a fali tartóhoz rögzítő, tartozékként nyújtott csavarok a kereskedelmi forgalomban lévő TV-k nagy többségéhez alkalmasak, de esetleg épp az Ön készülékéhez nem megfelelőek. Ellenőrizze, hogy a csavarok átmérője, menetemelkedése és hosszúsága megfelelőek-e az Ön TV-jéhez, ellenkező esetben vásároljon új csavarokat. • A csatlakozókra irányuló, túlzott feszülés elkerülése céljából hagyja kellőképpen lazára a kábeleket. • A fali tv tartó kizárólag otthoni, beltéri, + 5°C és + 40°C közötti hőmérsékletű környezetekben történő felhasználásra alkalmas. • A termék tisztításához egy langyos vizes és semleges szappanos oldattal megnedvesített törlőruhát használjon, oldószereket ne alkalmazzon. • Javasoljuk, hogy időszakonként vizsgálja meg a rögzítési pontokat és a mozgó vagy forgó részeket. • A termék nem használható fel, amennyiben sérült. • Tartsa be a használati útmutató összeszerelési előírásait. Minden felelősség kizárt a jelen utasítások és a használati megkötések figyelembevételének hiánya vagy a fali tartón végzett átalakítások esetén.

SE Vi rekommenderar att man sparar bruksanvisningen för framtida behov. • Produkten innehåller smådelar som kan orsaka kvävning om de sväljs. Förvaras utom räckhåll för barn! • Läs TV:ns bruksanvisning för information om korrekt installation och ergonomisk inställning. • Vi rekommenderar att man låter en kvalificerad installatör eller återförsäljare utföra montering och installation av produkten. • Innan ni monterar stödet måste ni kontrollera att den vägg ni avser fästa produkten på lämpar sig för syftet. • De väggfästen som medföljer är avsedda endast för väggar av massivt trä, tegelvägar och väggar av armerad betong. För installation på väggar av annat material måste man använda andra fästsystem. • Vi rekommenderar att man följer de föreskrivna måtten för djup och diameter när man gör hålen och att man därefter avlägsnar damm och skräp från själva hålet. • För montering på väggar av massivt trä eller träbalkar ska man enbart använda sig av de medföljande gängskärande skruvarna, utan pluggen, enligt informationen i anvisningarna. • Produkten är endast avsedd att bära TV-apparater med angiven vikt och angivna fästhål. • De skruvar som medföljer för att fästa TV-apparaten till stödet är anpassade för större delen av TV-apparater som finns t