M9994823 - Istruzioni - Ghost Slim Plus DR600 - 12-2019-017.pdf 1 16/12/2019 18:43:19

M9994823
12/2019 - 017

meliconi

GhostSlim PLUS DR600

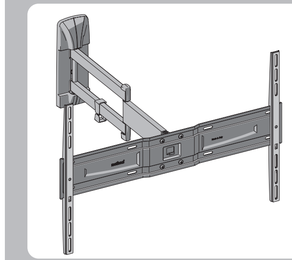

IT ISTRUZIONI DI MONTAGGIO
FR INSTRUCTIONS DE MONTAGE
EN MOUNTING INSTRUCTIONS
DE MONTAGEANLEITUNG
NL MONTAGEVOORSCHRIFT
ES GUÍA DE MONTAJE
PT INSTRUÇÕES DE MONTAGEM
EL ΟΔΗΓΙΕΣ ΣΥΝΑΡΜΟΛΟΓΗΣΗΣ
RU ИНСТРУКЦИИ ПО УСТАНОВКЕ
PL INSTRUKCJA MONTAŻU
CZ NÁVOD K MONTÁŽI
RO INSTRUCȚIUNI DE MONTARE
HU SZERELÉSI ÚTMUTATÓ
SE MONTERINGSANVISNINGAR
NO MONTERINGSINSTRUKSJONER
FI ASENNUSOHJEET

Meliconi S.p.A. - V. Minghetti, 10
40057 Cadriano di Granarolo E. (BO) Italy
www.meliconi.com e-mail: info@meliconi.com

IT Attrezzatura per montaggio FR Outillage pour le montage EN Assembly equipment ES Herramientas de montaje



IT Dati tecnici FR Caractéristiques techniques EN Technical data ES Datos técnicos

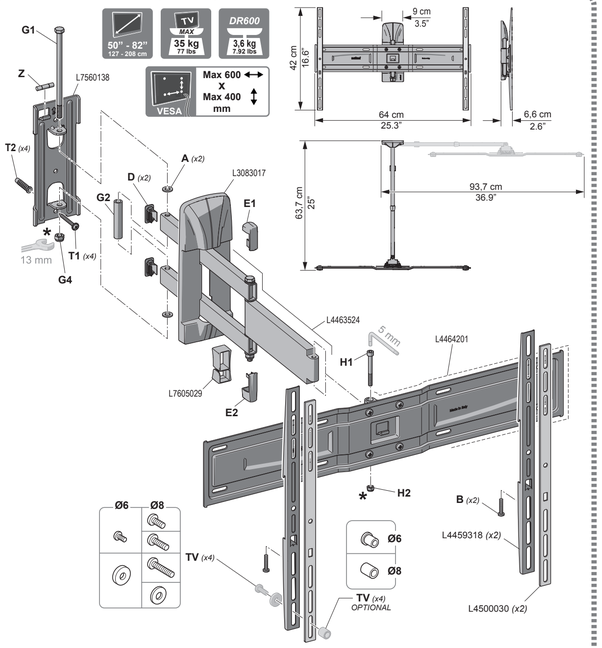

IT Dado autobloccante, specifico per evitare svitamenti accidentali. Avvitare in maniera decisa, con gli appositi attrezzi, anche dopo aver avvertito la prima resistenza.
FR Écrou autobloquant, conçu pour éviter tout desserrage accidentel. Serrez fermement, avec les outils appropriés, même après avoir perçu la première résistance.
EN Self-locking nut, designed to prevent accidental loosening. Tighten firmly, with the correct tools, even after feeling the first resistance.
ES Tuerca autobloqueante para evitar que se afloje. Enroscar a fondo con las herramientas específicas, incluso después de haber notado la resistencia inicial.

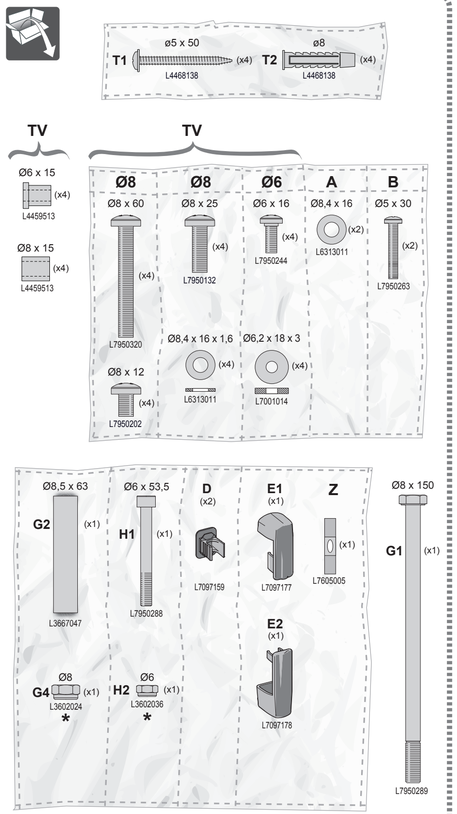

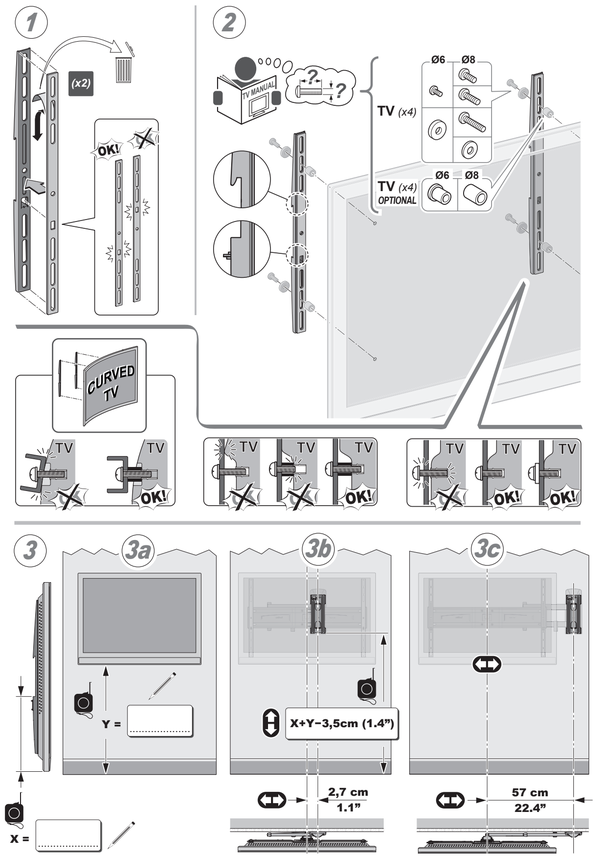

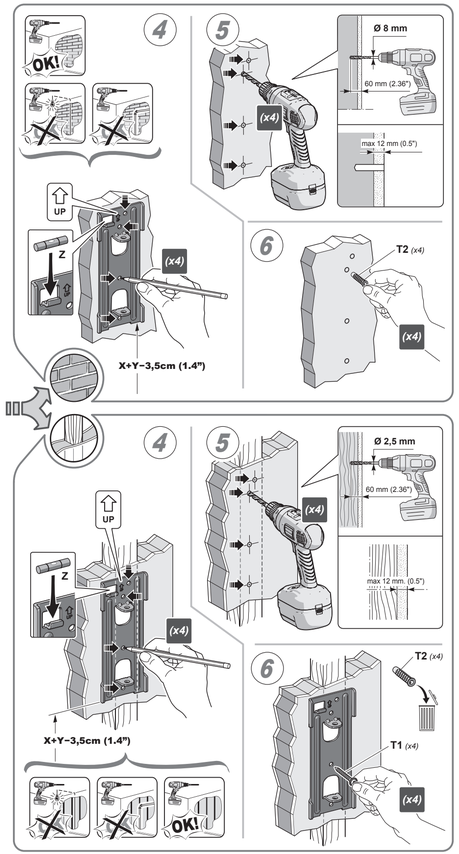

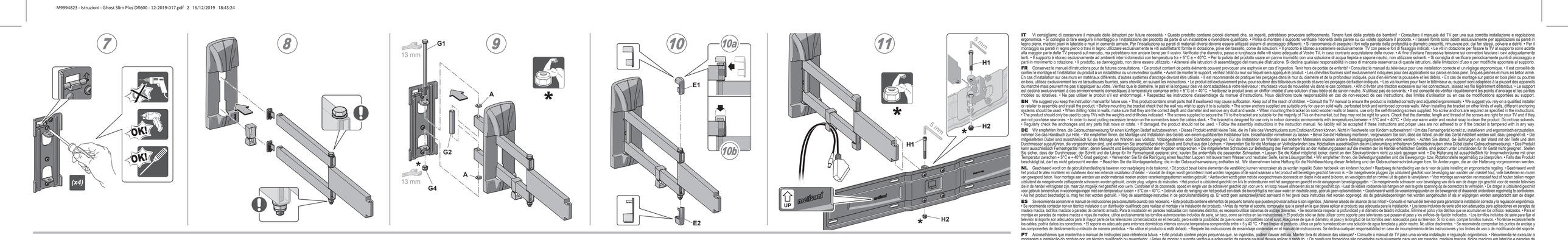

IT **MANUTENZIONE** – Agendo sulle viti **A** e **B** potete ottenere una regolazione fluida dell'inclinazione della vostra TV. È possibile che nel tempo possa rendersi necessaria una regolazione a causa di: temperature, peso del TV e uso frequente.

FR **ENTRETIEN** – En déplaçant les vis **A** et **B** indiquée, vous pouvez obtenir un réglage fluide de l'inclinaison de votre téléviseur. Il est possible, qu'au fil du temps, une intervention soit nécessaire en raison de la température, du poids du téléviseur et de l'utilisation fréquente.

EN **MAINTENANCE** – **A** and **B** screws can be used for a smooth adjustment of the angle of your TV. This adjustment may become necessary as a result of temperature, the weight of the TV and how frequently it is used.

ES **MANTENIMIENTO** – Utilizando los tornillos **A** y **B** se puede obtener una regulación fluida de la inclinación de su televisor. Es posible que esta intervención resulte necesaria con el tiempo debido a: temperaturas, peso del televisor o bien un uso frecuente.

IT Vi consigliamo di conservare il manuale della istruzioni per future necessità. • Questo prodotto contiene piccoli elementi che, se ingeriti, potrebbero provocare soffocamento. Tenere fuori dalla portata dei bambini! • Consultare il manuale del TV per una sua corretta installazione e regolazione ergonomica. • Scegliete la della parete su cui volete applicare il prodotto. • Il tassello fornito serve solo per il calcestruzzo o materiale equivalente. • Prima di montare il supporto verificate la della parete su cui volete applicare il prodotto. • Il tassello fornito serve solo per il calcestruzzo o materiale equivalente. • Prima di montare il supporto verificate la della parete su cui volete applicare il prodotto. • I tasselli forniti sono solo per il calcestruzzo o materiale equivalente. Non usate questa