ergotron®

moving you forward

Bras LX bi-écrans superposés, Bras LX bi-écrans superposés, colonne haute

- Positionne les écrans pour un confort ergonomique maximal avec une amplitude de mouvement inégalée
- Contribue à soulager les douleurs oculaires, lombaires et cervicales
- Plage de réglage vertical de 33 cm
- La technologie de levage et de rotation brevetée Constant Force™ positionne l'écran d'un simple geste
- Les bras pliants libèrent de l'espace dans les environnements restreints
- Ce bras a passé le test Ergotron de 10 000 cycles de mouvements, ce qui garantit des années d'ajustement de la hauteur sans problème
- Garantie de 10 ans

DIFFÉRENCES DE LA COLONNE HAUTE

- Colonne haute de 58 cm permettant de monter 1 à 2 écrans supplémentaires
- Aussi idéal pour les écrans plus grands
- Parfait pour le travail en position debout

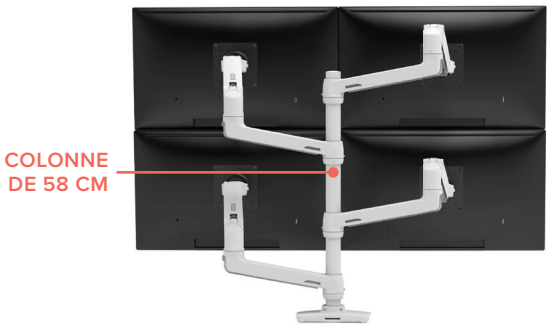

LA VERSION À COLONNE HAUTE VOUS PERMET D'INSTALLER UN OU DEUX ÉCRANS SUPPLÉMENTAIRES



PRODUCTIVITÉ AMÉLIORÉE GRÂCE À DES ÉCRANS MULTIPLES

Constant Force™

Le bras LX à superposition double est l'accessoire idéal pour tout bureau auquel il ajoute une grande flexibilité. Élégant et épuré, il libère de l'espace et vous permet de positionner facilement plusieurs écrans pour une plus grande productivité. Il est parfaitement adapté à une utilisation à domicile ou au bureau, surtout dans les locaux où plusieurs personnes utilisent le même système.

La version à colonne haute est conçue pour les postes de commandement (tels que sécurité, contrôle aérien et urgences), parquets boursiers/finance, centres d'appels, services médicaux, ainsi que pour le développement de logiciel, les jeux, et bien d'autres applications !

© 2022 Ergotron, Inc. www.ergotron.com Tous droits réservés

Bras LX bi-écrans superposes, Bras LX bi-écrans superposés, colonne haute

VERSION COLONNE HAUTE



CONFIGURATION STANDARD SUPPORTANT DEUX ÉCRANS



ILLUSTRÉE AVEC UN BRAS LX, UNE EXTENSION ET UN KIT DE MANCHON POUR SUPPORTER TROIS ÉCRANS



ILLUSTRÉE AVEC UN BRAS LX, UNE DEUX EXTENSION ET DES KITS DE MANCHON POUR SUPPORTER QUATRE ÉCRANS



BRAS LX, EXTENSION ET KIT DE MANCHON

NÉCESSAIRE POUR AJOUTER UN TROISIÈME ET QUATRIÈME BRAS À LA VERSION COLONNE HAUTE



ALUMINIUM POLI
97-940-026



BLANC
98-130-216



NOIR MAT
98-130-224



COMPRIS AVEC LE BRAS LX À SUPERPOSITION DOUBLE :
LA PINCE DE BUREAU À 2 PIÈCES STANDARD SE FIXANT AU BORD DE LA SURFACE



ACCESSOIRE DE PINCE EN C SOUS BUREAU 98-085 :
SE FIXE PAR LE BORD DE LA SURFACE



COMPRIS AVEC LE BRAS LX À SUPERPOSITION DOUBLE, COLONNE HAUTE :
PINCE DE BUREAU ROBUSTE À DEUX PARTIES SE FIXANT SUR LE REBORD D'UNE SURFACE PLANE



COMPRIS AVEC LE BRAS LX À SUPERPOSITION DOUBLE, COLONNE HAUTE :
KIT DE FIXATION PAR PINCE TRAVERSANTE S'INSTALLANT DANS UN PASSE-CÂBLE



LE KIT TABLETTE POUR ORDINATEUR PORTABLE AFFICHÉ EST LIVRÉ EN STANDARD AVEC UN BRAS DOUBLE ÉCRAN EN SUPERPOSITION EN ALUMINIUM POLI 45-248-026

POUR DES BRAS DOUBLE ÉCRAN LX BLANC, LE KIT TABLETTE POUR ORDINATEUR PORTABLE PEUT ÊTRE COMMANDÉ SÉPARÉMENT 50-193-200 (EN NOIR UNIQUEMENT)





	Bras LX bi-écrans superposes	Bras LX bi-écrans superposés, poteau grand
Référence	45-248-026 (aluminium poli) 45-492-216 (blanc)	45-549-026 (aluminium poli) 45-509-216 (blanc) 45-509-224 (noir mat)
Inclus	45-248-026 : Deux (2) bras et rallonges d'écran, colonne de 33 cm, pince de bureau à 2 pièces standard et fixation par pince traversante, une (1) tablette pour ordinateur portable et kit de fixation (Velcro, surface antidérapante ou clips) 45-492-216 : Deux (2) bras et rallonges d'écran, colonne et pince de bureau à 2 pièces standard ; tablette pour ordinateur portable non inclue	Deux (2) bras LX et extensions, colonne de 58 cm, support de pince de bureau robuste à deux parties avec pinces de fixation doubles, manchon de colonne, capuchon, plaque de fixation par pince traversante et quincaillerie, et quincaillerie de fixation d'écran
Taille standard d'écran LCD	≤ 24″	≤ 40″
LA TAILLE DE LCD EST DONNÉE À TITRE APPROXIMATIF. LA DIMENSION EXPRIMÉE EST CELLE DE LA DIAGONALE DE L'ÉCRAN.		
Poids supporté	3,2–9,1 kg Ordinateur portable 1,1–5,4 kg Max. combiné 18,1 kg	Deux bras : 6,4–20 kg Trois bras : 9,6–20 kg Quatre bras : 12,7–20 kg Plus de détails sur le site internet
Ajustement vertical	33 cm	
Inclinaison	75° ↑70° / ↓5°	
Pan	360°	
Rotation	360°	
VESA	VESA FDMI MIS-D, 100/75, C (100 x 100 mm & 75 x 75 mm)	
Extension	≤ 64 cm	
Poids à l'expédition	7,18 kg	10,9 kg
Dimensions pour l'expédition	48,7H x 38,7W x 22,9D cm	76H x 45W x 18D cm
Garantie	10 ans	

Pour plus d'informations, consultez www.ergotron.com
Pour en savoir plus :
Amériques : 800.888.8458 / +1.651.681.7600 / insidesales@ergotron.com
EMEA: +31.33.45.45.600 / info.eu@ergotron.com
© Ergotron Inc. 15.02.2022 Contenu sujet à modifications
Pour plus d'information sur les brevets, visitez www.ergotron.com/patents
Les appareils Ergotron ne sont pas destinés à soigner, atténuer ou empêcher une maladie
WorkFit, StyleView, LearnFit, Neo-Flex, PowerShuttle, LiFeKinnex, CareFit, eKinnex et TRACE sont des marques déposées par Ergotron.